Sanitana

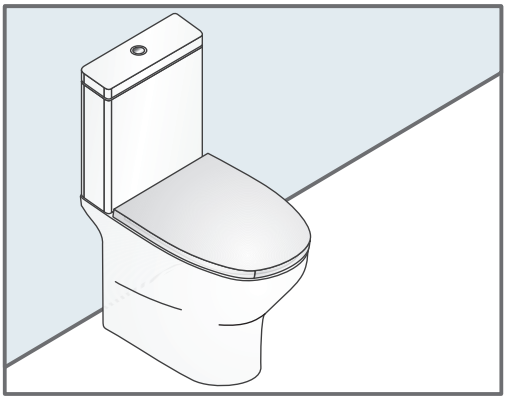

1

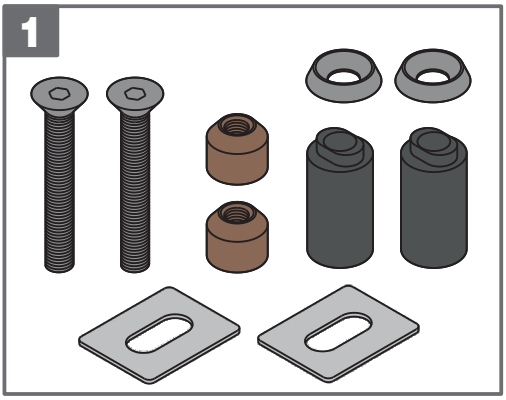

2

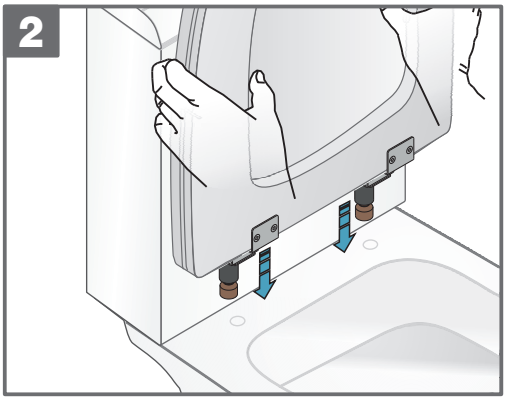

3

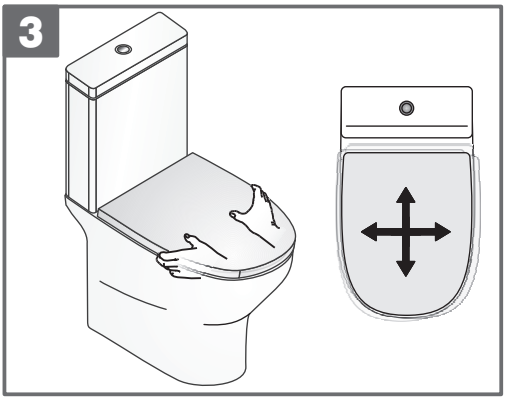

4

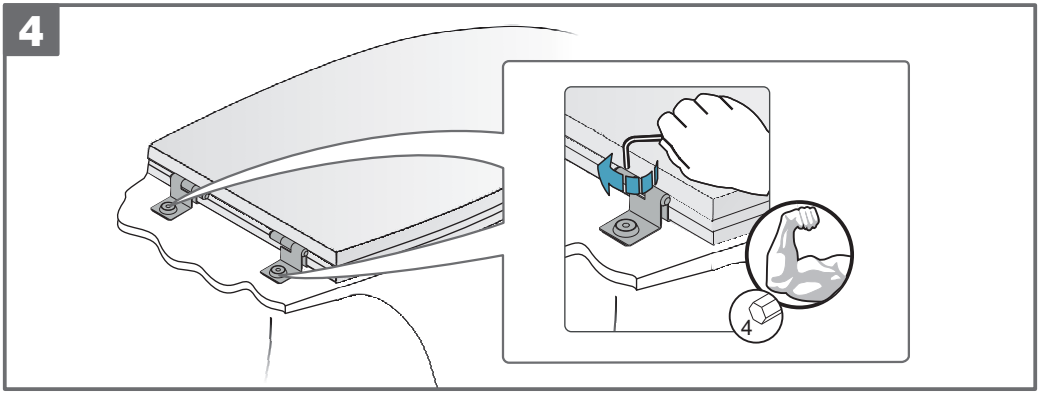



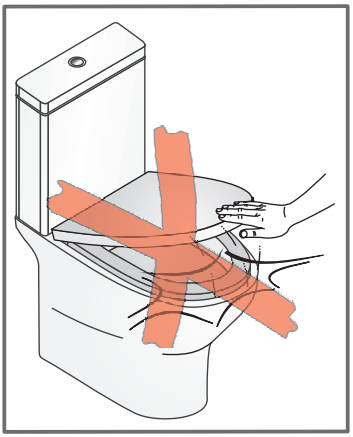

-QUEDA LIVRE
-CAÍDA LIBRE
-NOT SOFT CLOSING
-CHUTE LIBRE

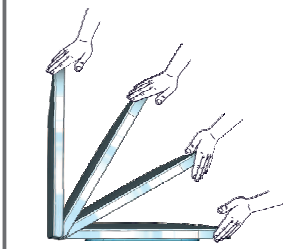

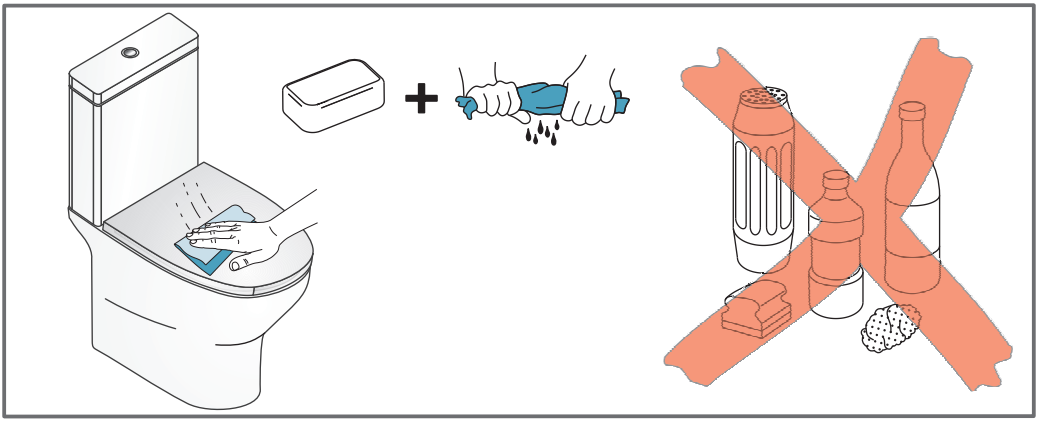

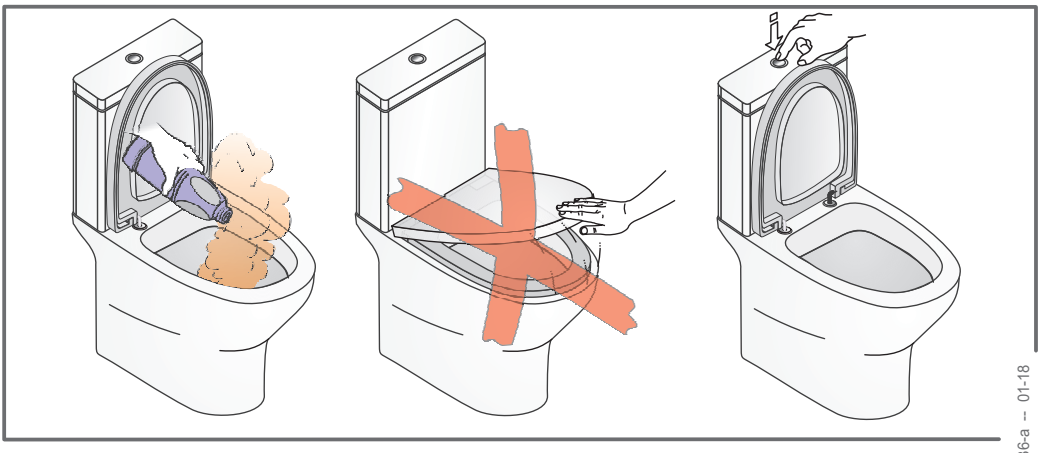

Fábrica de Sanitários de Anadia, S.A.
Zona Industrial de Anadia - Apartado 45 - 3781-909 ANADIA (PORTUGAL)
tlf.231519500 - fax.231519501
www.sanitana.com E-MAIL: info@sanitana.com

SDRW-000086136-a -- 01-18