TRANSFORMADOR 24VP/ SENSOR DE URINOL H8950710000001

MANUAL DE MONTAGEM / NOTICE DE MONTAGE / MOUNTING INSTRUCTIONS

PT:

- O dispositivo deve ser protegido por um disjuntor apropriado de fácil acesso.
- A protecção sobreintensidade e curto-circuíto pode fazer parte da instalação do edifício.
- O dispositivo dever ser protegido com um disjuntor B6-230/400 V AC e interruptor diferencial de calibre adequado ao local.
- Para que a garantia seja plenamente válida é necessário que as operações de instalação e ligações hidráulicas / electricas tenham sido efectuadas de acordo com o manual e por pessoal devidamente e legalmente qualificado.

FR:

- Un dispositif de déclenchement facile d'accès doit travailler en collaboration avec cet équipement.
- Une protection contre un courant excessif et contre les courts-circuits dans le circuit primaire de l'équipement (protection contre les courts-circuits intégrée) doit avoir été prévue dans l'installation du bâtiment.
- Cet équipement peut être branché sur un circuit de prises de courant ou d'éclairage qui aura été sécurisé, ou il est possible de le protéger séparément à l'aide d'un disjoncteur de B6-230/400 V AC.
- La garantie ne pourra être appliquée que si le montage a été réalisé conformément à ce qui est indiqué dans la notice et ce, par une personne agréée et disposant de toutes les autorisations exigées par la réglementation en vigueur sur le lieu d'installation.

GB:

- Easily accessible isolating device must cooperate with the power supply
- Protection against excessive current and short-circuit in primary circuit of the power supply must be a part of building wiring
- Power supply could be connected to secured socket circuit or light circuit, or could be secured separetely by circuit breaker B6-230/400 V AC
- Guarantee is accepted only in the case of installation made on the base of mounting instructions, made by skilled person with concession according to the local regulations.

DADOS TÉCNICOS / INFORMATIONS TECHNIQUES / TECHNICAL FEATURES:

TENSÃO DE ENTRADA: TENSION D'ALIMENTATION: INPUT:	TENSÃO DE SAÍDA: TENSION DE SORTIE: OUTPUT:	COBERTURA: CODE IP: COVERING:	TEMPERATURA DE TRABALHO: TEMPÉRATURE D'EXPLOITATION: OPERATING TEMPERATURE:	POTÊNCIA CLASSIFICADA: PUISSANCE ÉNONCÉE: RATED POWER:
100-255 V AC, 47-63 Hz	**24 V DC (±5%)**	**IP 55**	**5 °C / 40 °C**	**30W**

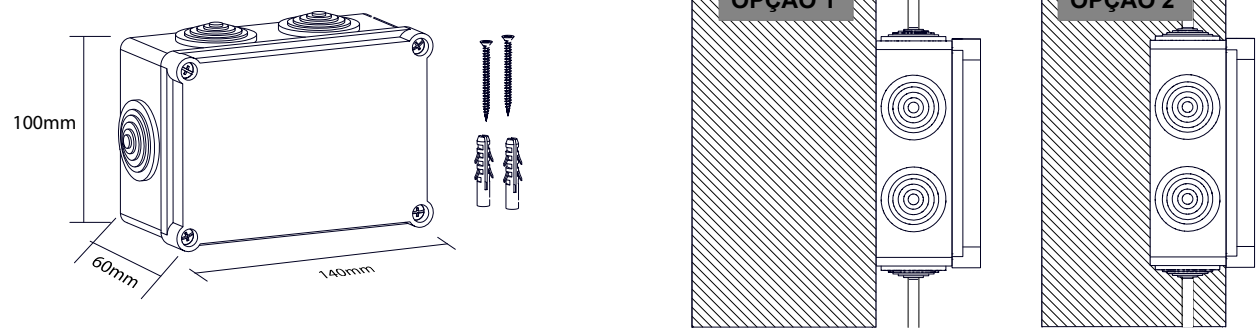

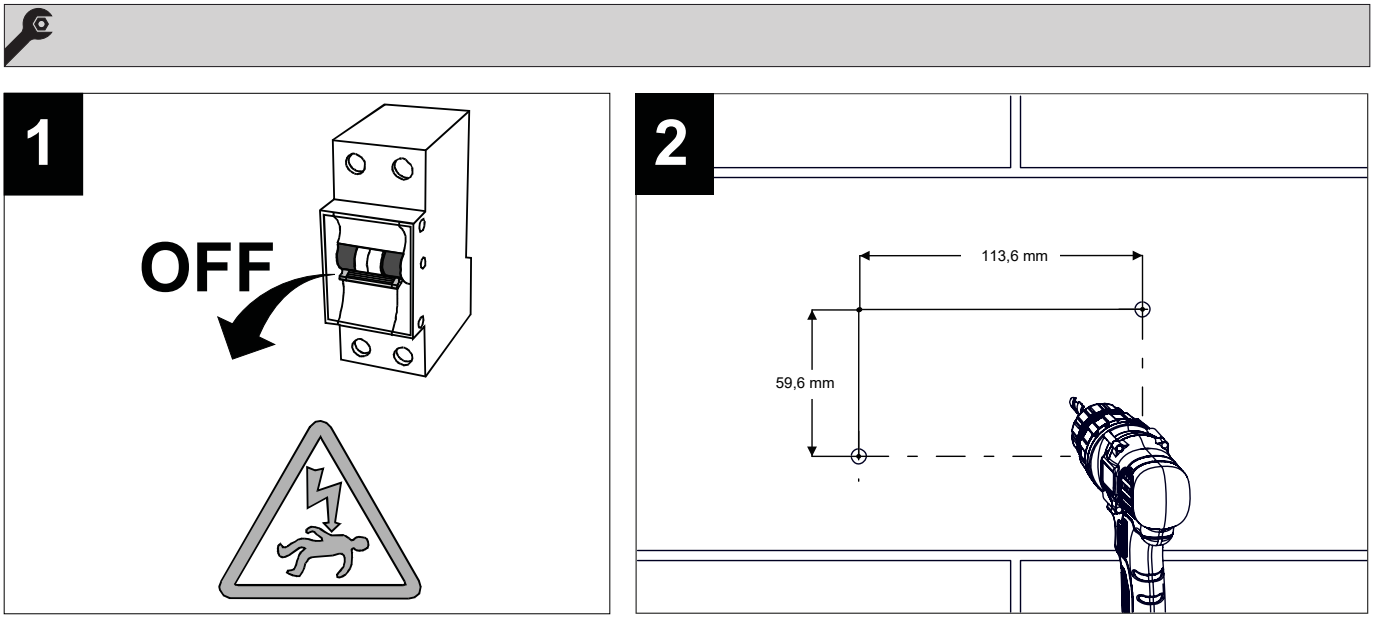

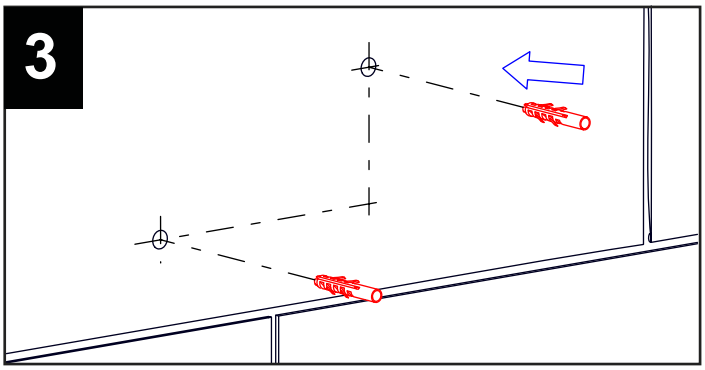

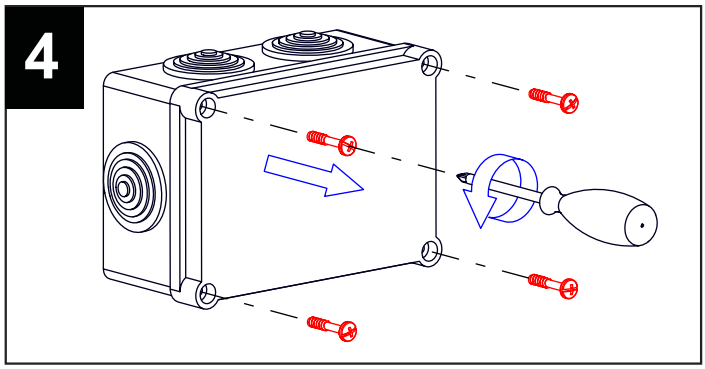

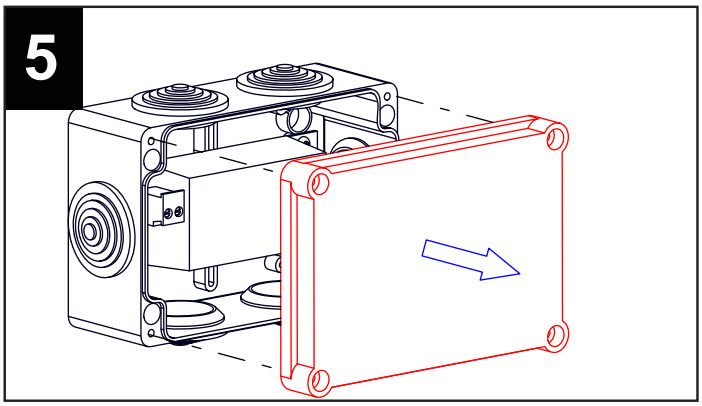

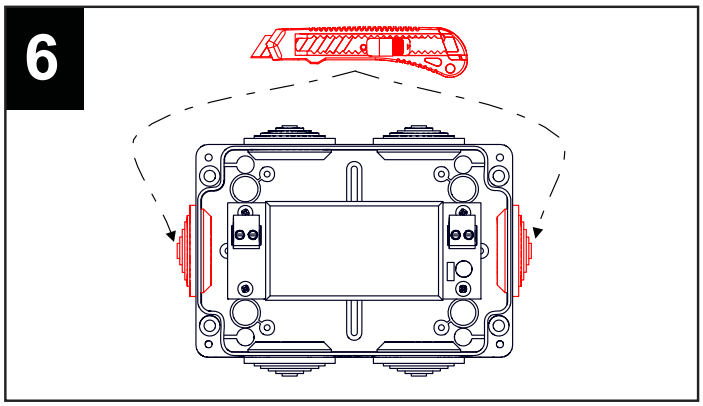

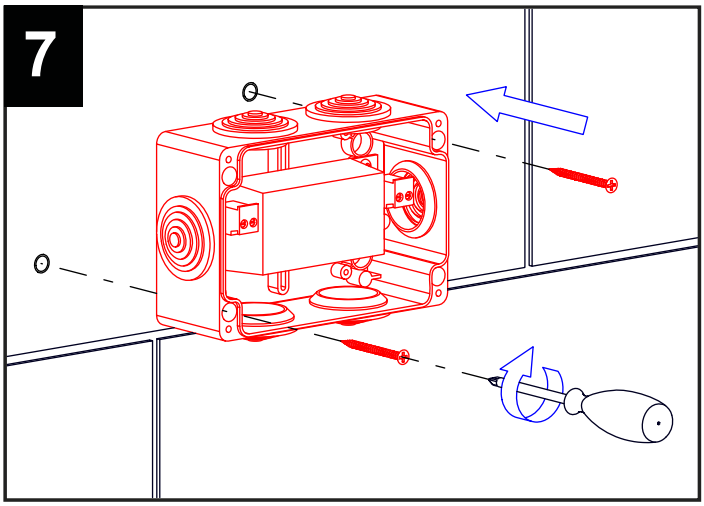

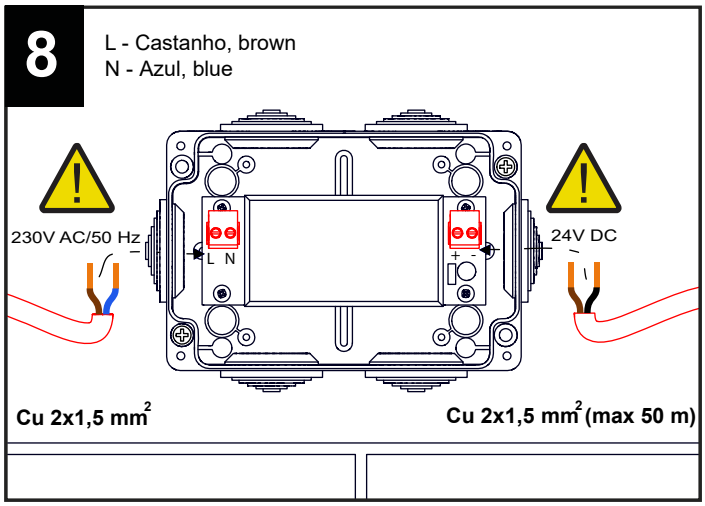

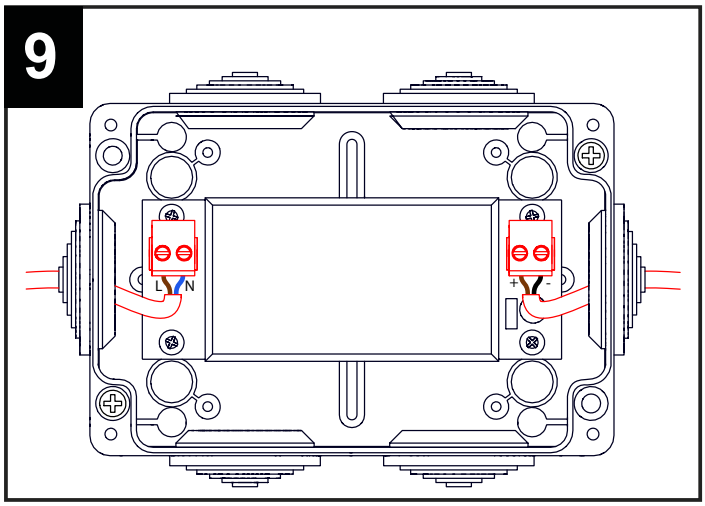

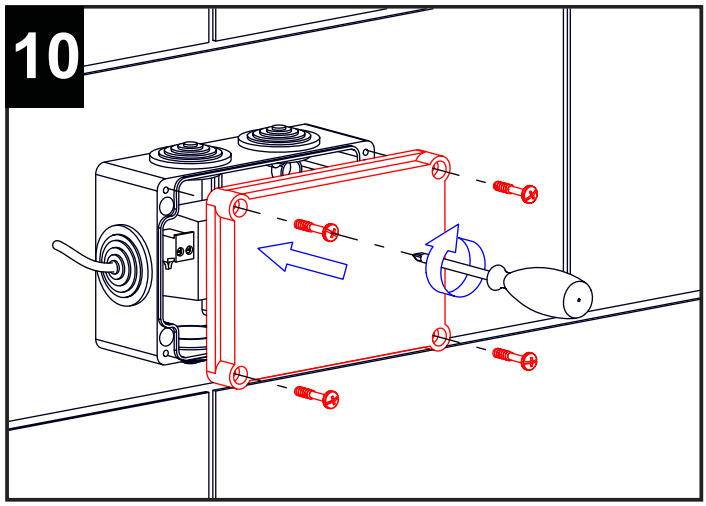

SDRW-000086105-c

Sanitana
www.facebook.com/sanitana -------- www.twitter.com/sanitana ------- www.sanitana.com
ASSISTÊNCIA TÉCNICA: assistencia.sanitana@sanitana.pt / T: 231 519 515 | F: 231 519 504
COMERCAL: info@sanitana.com / T: 231 519 500 | F: 231 511 024
APARTADO 45 | 3781-909 ANADIA (PORTUGAL) ZONA INDUSTRIAL DE ANADIASANITANA FÁBRICA DE SANITÁRIOS DE ANADIA, S.A.

Toutes les dimensions et informations sont à titre indicatif et susceptibles de modifications sans préavis. Ce document anule les précédents.
As informações e medidas são a título orientativo e susceptíveis de modificações sem aviso prévio. Este documento anula os anteriores.