Sanitana

PEÇA:

- DESCRIÇÃO: TORNEIRA DE ENCASTRAR PARA DUCHE
- SERIE: NORM
- VERSÃO: MONOCOMANDO COM UMA FUNÇÃO (3 VIAS) ECO
- REF: S50209569412600

CARACTERISTICAS DO MODELO:

- MATERIAL: CORPO EM LATÃO E ESPELHO EM ABS COM ACABAMENTO CROMADO
- CARACTERÍSTICAS: CARTUCHO Ø 35mm COM DISCOS CERÂMICOS
- GARANTIA: 5 ANOS
- PESO: 0.7 KG

CROQUIS COM DIMENSÕES GERAIS E DE LIGAÇÃO:

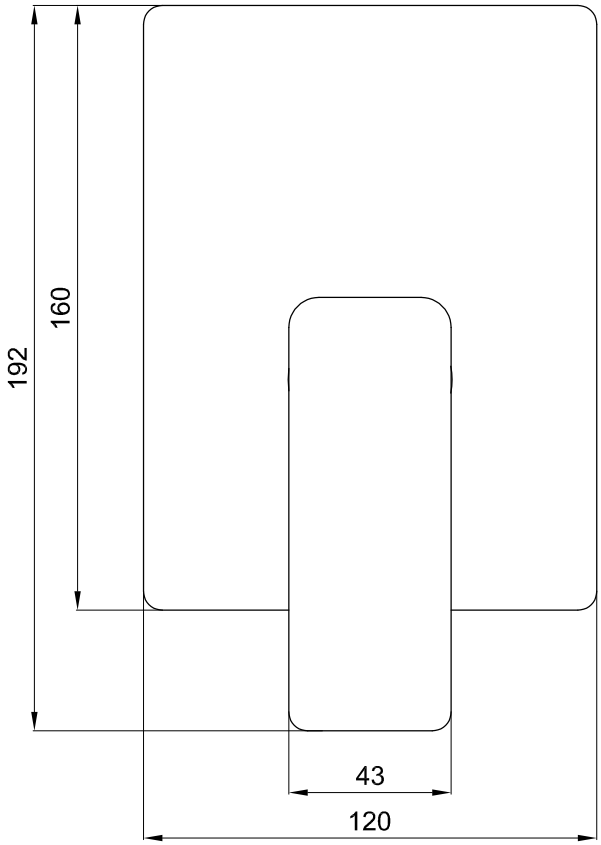

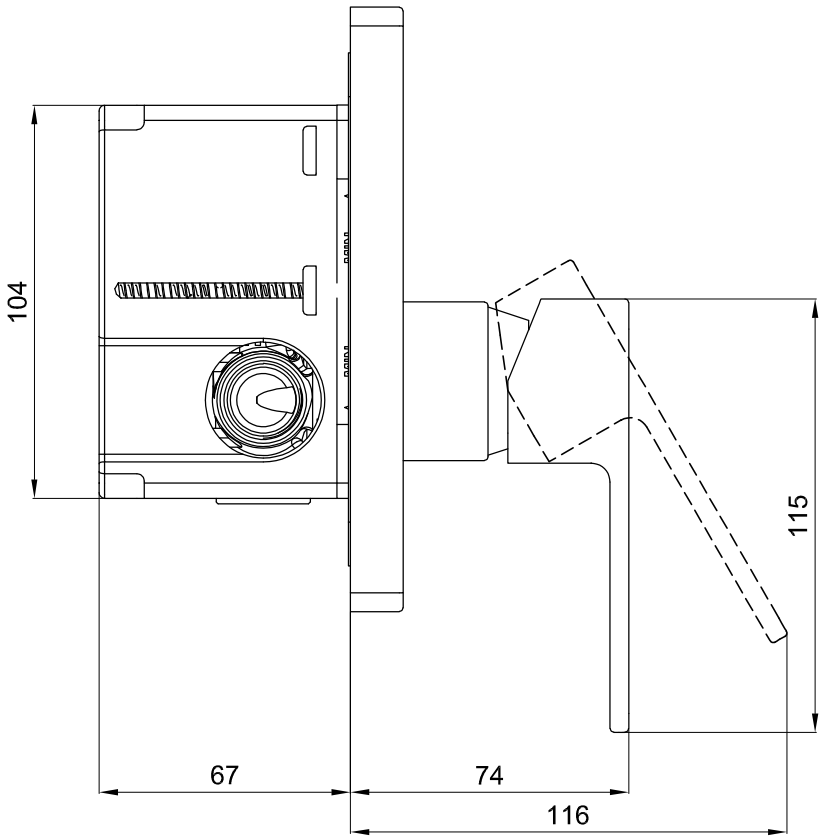

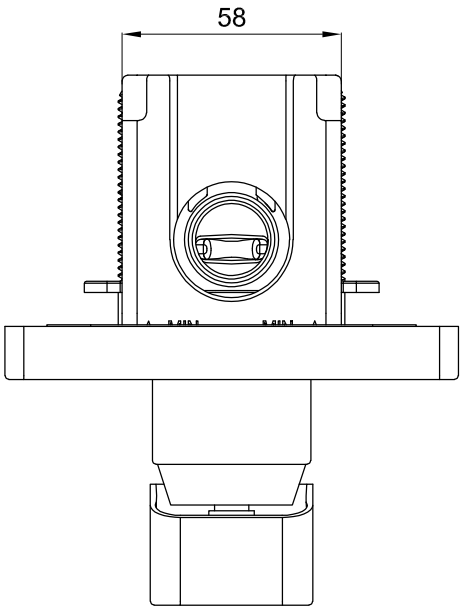

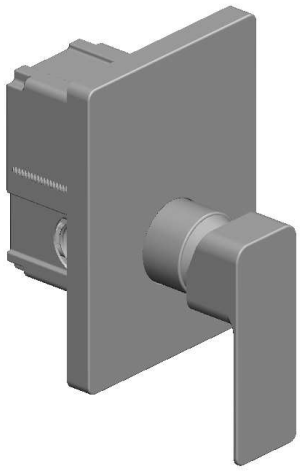

COMPONENTES INCLUÍDOS:

- CAIXA EM ABS PARA ENCASTRE COM KIT DE FIXAÇÃO

PRODUTOS ASSOCIADOS:

- CONSULTAR GAMA DE PRODUCTOS DE DUCHE Á MEDIDA

Os produtos apresentados seguem especificações técnicas internas da Sanitana SA. As dimensões são meramente indicativas. Para instalação à medida apenas devem ser consideradas as dimensões retiradas da peça a ser aplicada. Reservamos o direito de fazer alterações técnicas que permitam melhorar a funcionalidade dos nossos produtos sem aviso prévio.

Sanitana

PART:

- DESCRIPTION: BUILT-IN TAP FOR SHOWER
- SERIES: NORM
- VERSION: SINGLE LEVER WITH ONE FUNCTION (3 WAYS) ECO
- REF: S50209569412600

FEATURES OF THE MODEL:

- MATERIAL: BRASS BODY AND ABS MIRROR WITH CHROME FINISH
- FEATURES: CARTRIDGE INSIDE Ø 35mm WITH CERAMIC DISCS
- WARRANTY: 5 YEARS
- WEIGHT: 0.7 KG

SKETCH WITH DIMENSIONS AND CONNECTIONS:

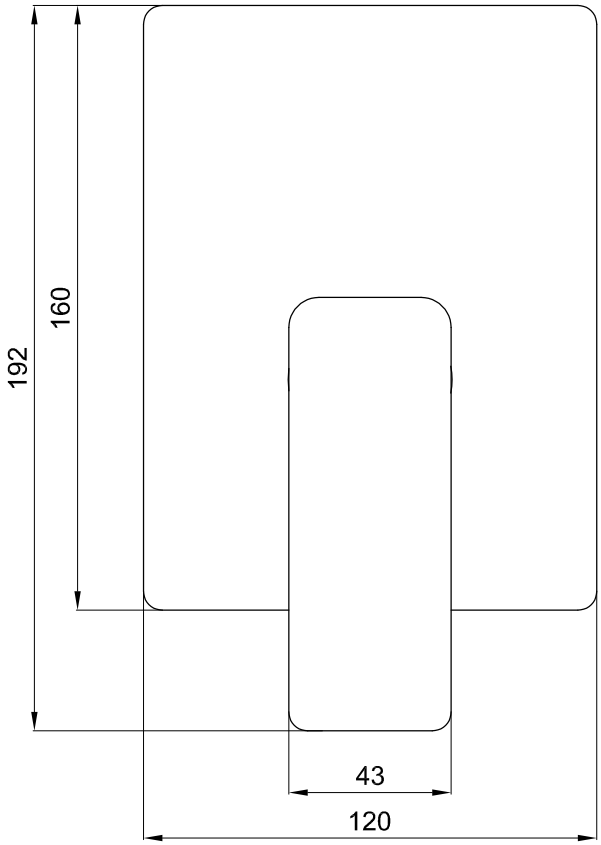

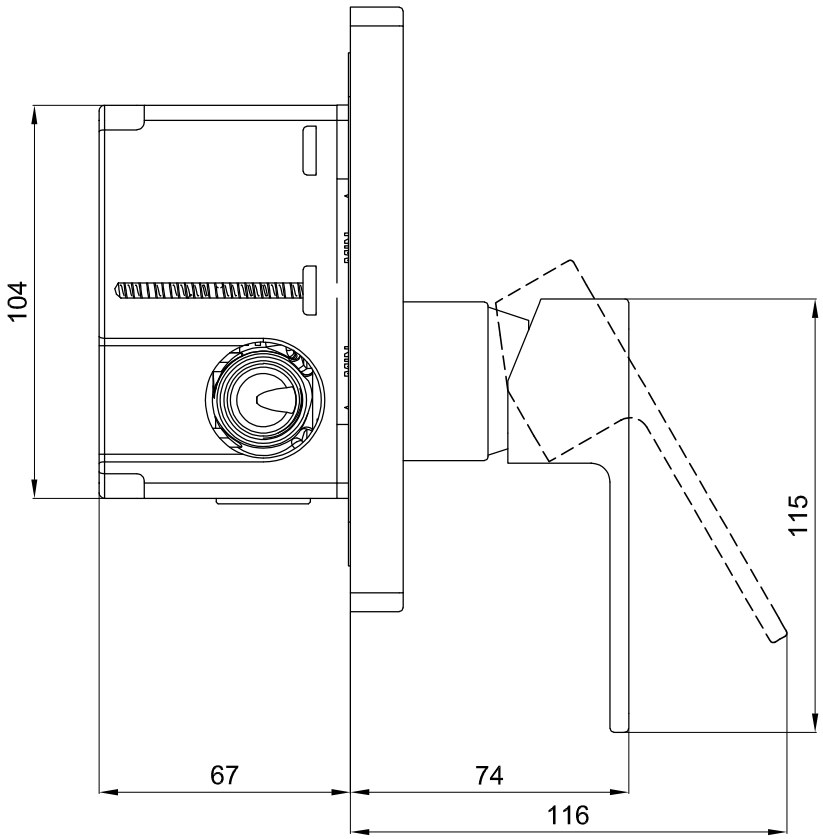

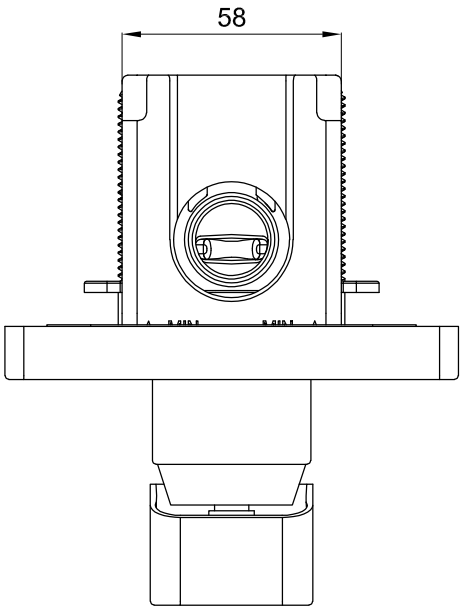

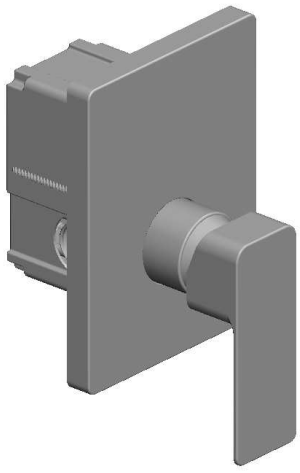

INCLUDED COMPONENTS:

- BOX IN ABS FOR FIXING WITH FIXING KIT

RELATED PRODUCTS:

- CONSULT RANGE OF CUSTOM SHOWER PRODUCTS

The products presented follow technical specifications by Sanitana SA. Dimensions provided are indicative only. For custom installation, should only be considered the dimensions measured directly on the part to be installed. We reserve the right to make technical changes to improve the functionality of our products without prior notice.