Sanitana

CARACTERISTICAS DO MODELO:

- MATERIAL: AÇO GALVANIZADO
- GARANTIA: 10 ANOS
- PESO: 3.0 KG

PEÇA:

- DESCRIÇÃO: ESTRUTURA P/ BIDÉ SUSPENSO 80 P/ ALVENARIA
- VERSÃO: BIDÉ SUSPENSO
- SÉRIE: INSIDE
- REF: SI0200111100001

CROQUIS COM DIMENSÕES GERAIS E DE LIGAÇÃO:

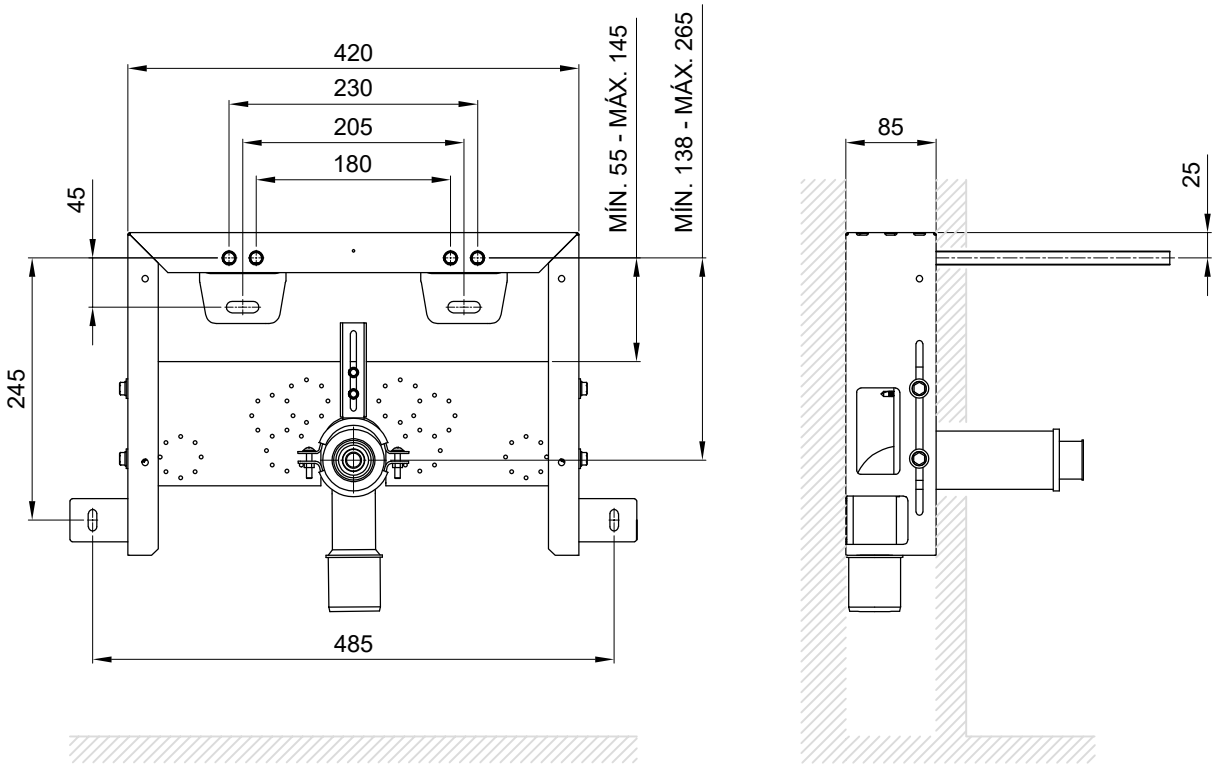

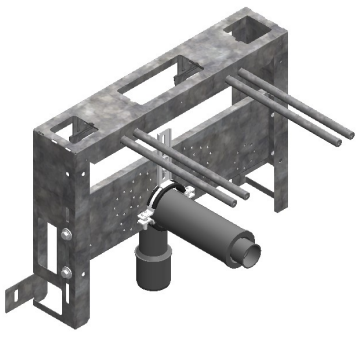

COMPONENTES INCLUÍDOS:

- KIT DE FIXAÇÃO E LIGAÇÃO REDE E ESGOTO

PRODUTOS ASSOCIADOS:

Os produtos apresentados seguem especificações técnicas internas da Sanitana SA. As dimensões são meramente indicativas. Para instalação à medida apenas devem ser consideradas as dimensões retiradas da peça a ser aplicada. Reservamos o direito de fazer alterações técnicas que permitam melhorar a funcionalidade dos nossos produtos sem aviso prévio.

FEATURES OF THE MODEL:

- MATERIAL: GALVANIZED STEEL
- WARRANTY: 10 YEARS
- WEIGHT: 3.0 KG

PART:

- DESCRIPTION: CONCEALED BRACKET FOR WALL HUNG BIDET
- VERSION: WALL HUNG BIDETS
- SERIES: INSIDE
- REF: SI0200111100001

SKETCH WITH DIMENSIONS AND CONNECTIONS:

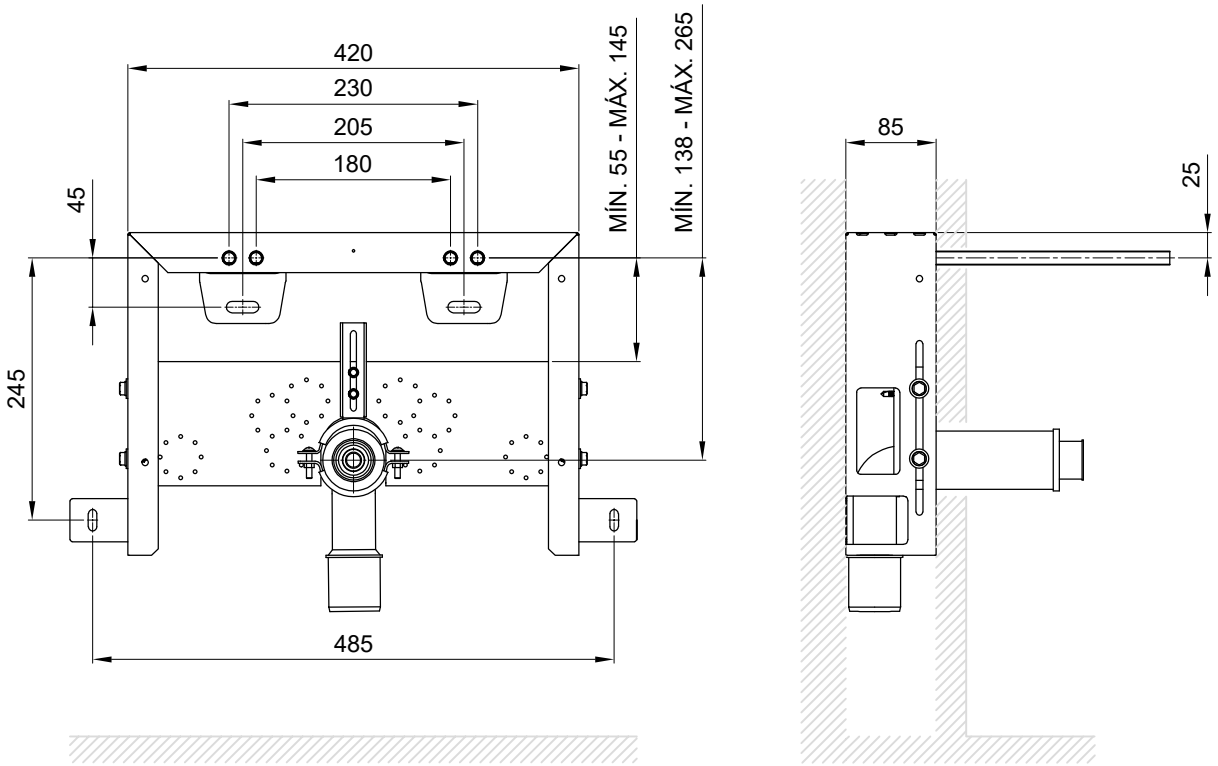

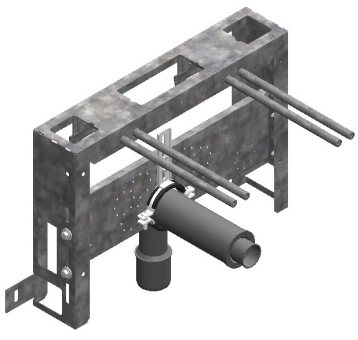

INCLUDED COMPONENTS:

- CONNECTIONS AND FIXING KIT INCLUDED

RELATED PRODUCTS:

The products presented follow technical specifications Sanitana SA. The dimensions are approximate. For installation as only to be considered the dimensions of the part to be removed applied. We reserve the right to make technical changes to improve the functionality of our products without notice.