Sanitana

PEÇA:

- DESCRIÇÃO: BIDÉ SUSPENSO
- SERIE: NEXO
- VERSÃO: MONOBLOCO
- REF: S100743349...00

CARACTERISTICAS DO MODELO:

- MATERIAL: VITREOUS CHINA
- BIDÉ SUSPENSO QUE SE APOIA E FIXA NA PAREDE E COM FURO ABERTO PARA TORNEIRA MONOBLOCO
- PROVIDO DE FURO LADRÃO
- S/EN 35; UNE - EN 35; NF - EN 35; NF D 11 - 107
- GARANTIA DE 2 ANOS
- PESO: 20.0KG

CROQUIS COM DIMENSÕES GERAIS E DE LIGAÇÃO:

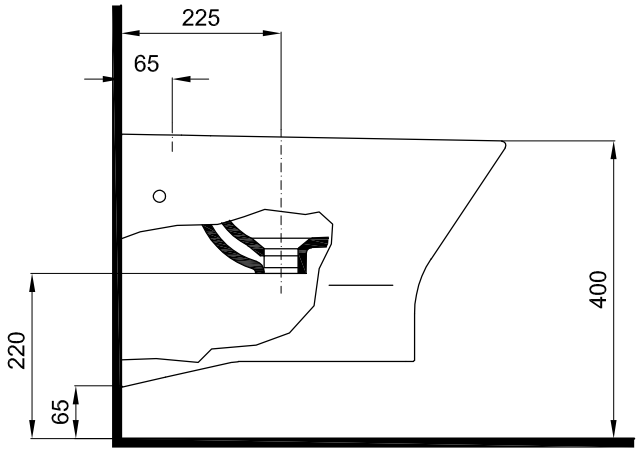

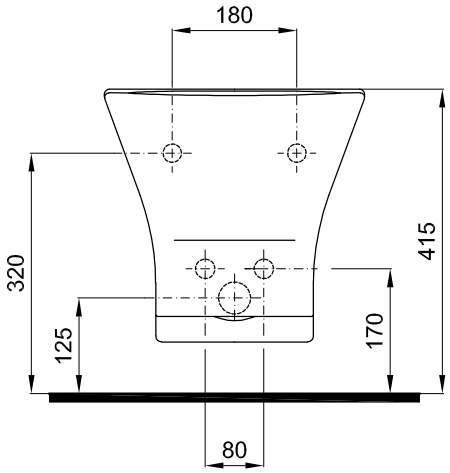

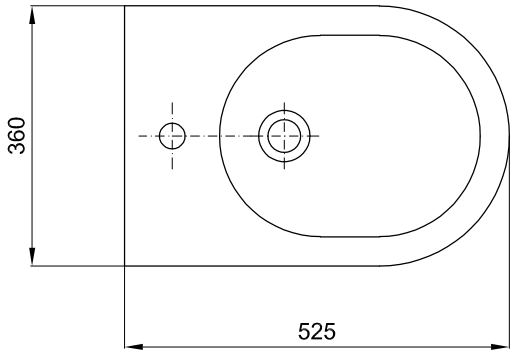

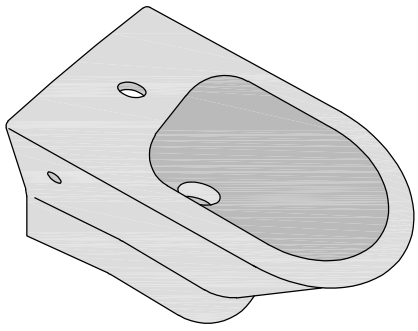

COMPONENTES INCLUÍDOS:

- KIT DE FIXAÇÃO BIDÉ Ref: TNR1000000001005

PRODUTOS ASSOCIADOS:

Os produtos apresentados seguem especificações técnicas internas da Sanitana SA. As dimensões são meramente indicativas. Para instalação à medida apenas devem ser consideradas as dimensões retiradas da peça a ser aplicada. Reservamos o direito de fazer alterações técnicas que permitam melhorar a funcionalidade dos nossos produtos sem aviso prévio.

Sanitana

PART:

- DESCRIPTION: WALL HUNG BIDET
- SERIES: NEXO
- VERSION: MONOBLOC
- REF: S100743349...00

FEATURES OF THE MODEL:

- MATERIAL: VITREOUS CHINA
- WALL HUNG BIDET SUPPORTING AND FIXED TO THE WALL WITH HOLE OPEN FOR TAP MONOBLOC
- PROVIDED WITH HOLE THIEF
- EN 35; UNE - EN 35; NF - EN 35; NF D 11 - 107
- TWO YEARS WARRANTY
- WEIGHT: 20.0KG

SKETCH WITH DIMENSIONS AND CONNECTIONS:

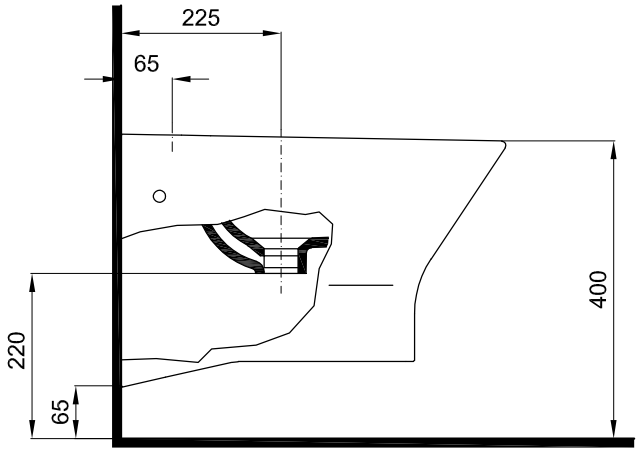

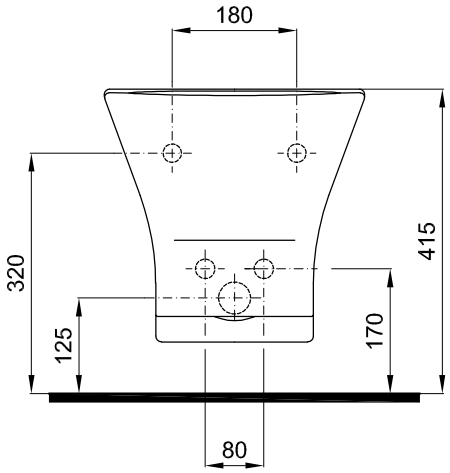

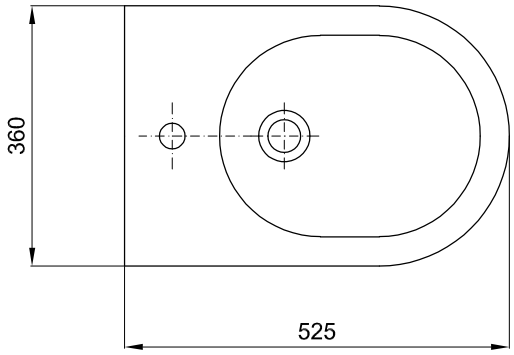

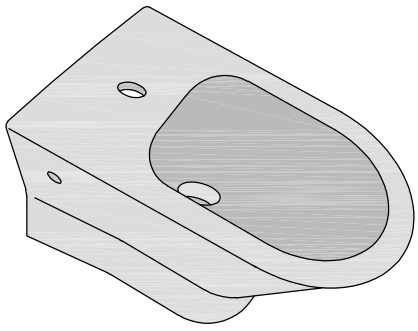

INCLUDED COMPONENTS:

- FIXING KIT BIDET Ref: TNR1000000001005

RELATED PRODUCTS:

The products presented follow technical specifications Sanitana SA. The dimensions are approximate. For installation as only to be considered the dimensions of the part to be removed applied. We reserve the right to make technical changes to improve the functionality of our products without notice.