Sanitana

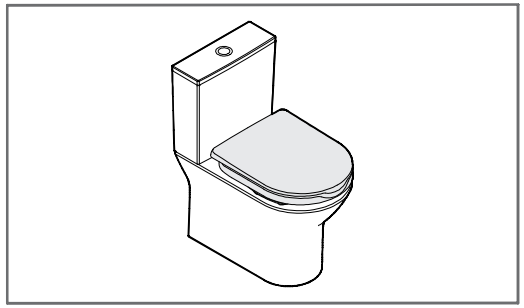

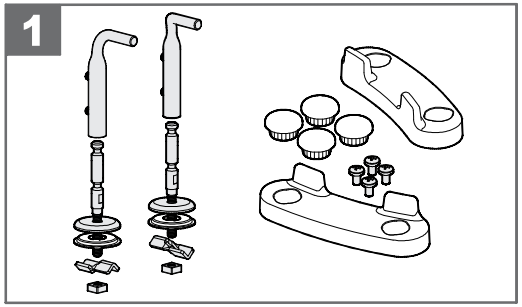

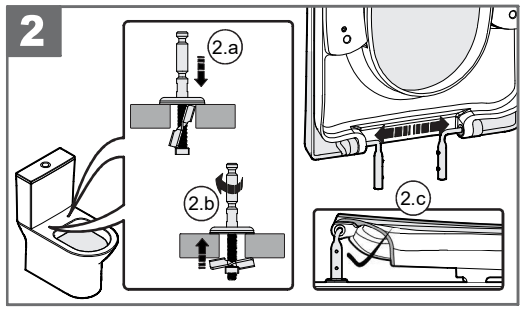

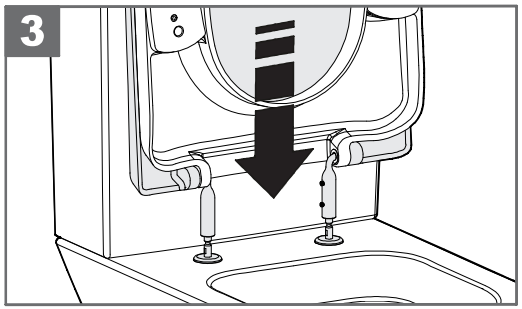

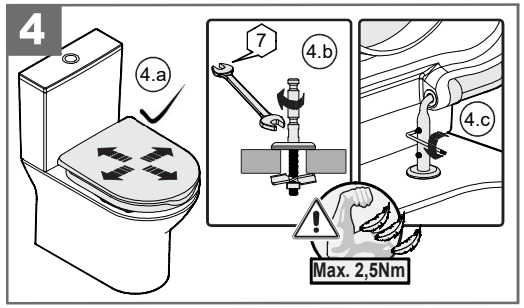

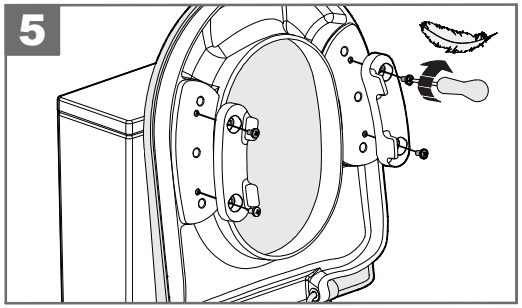

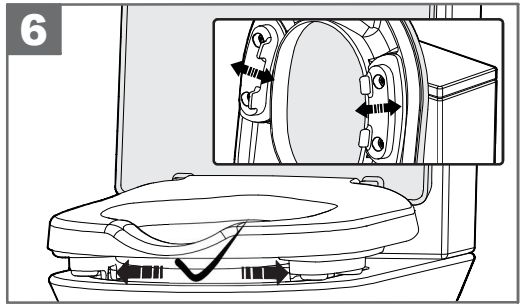

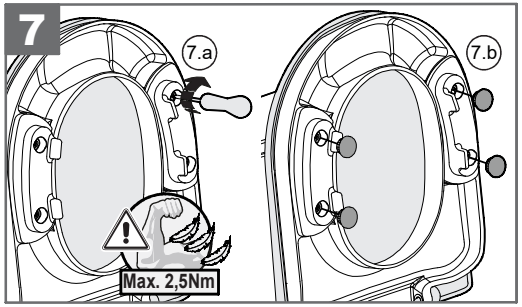

Sanitana

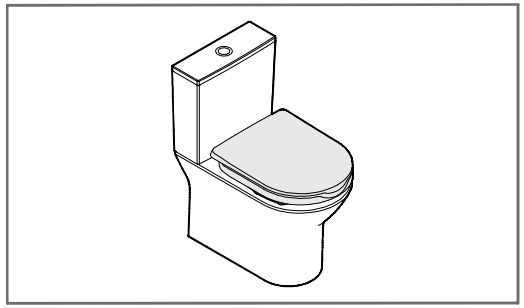

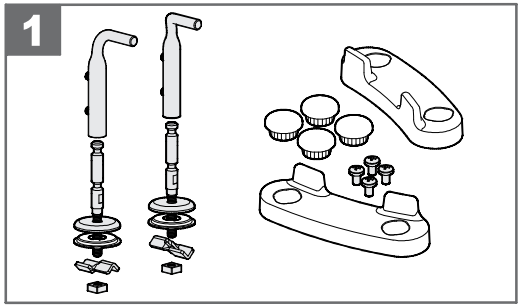

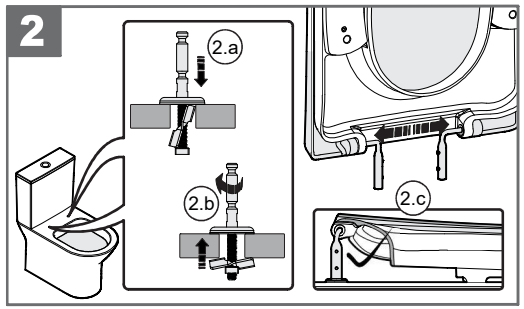

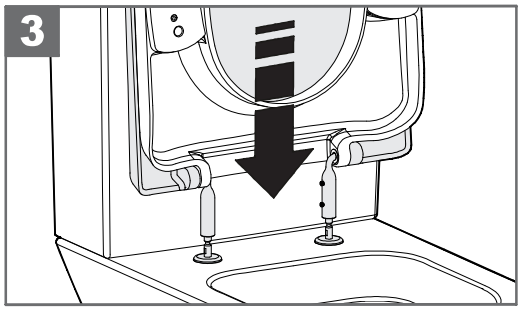

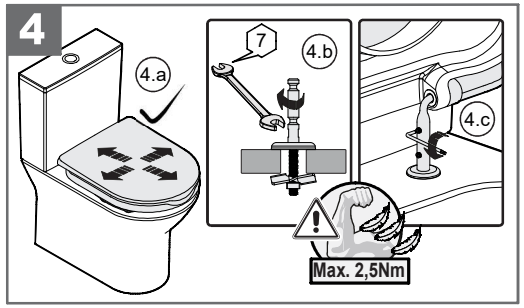

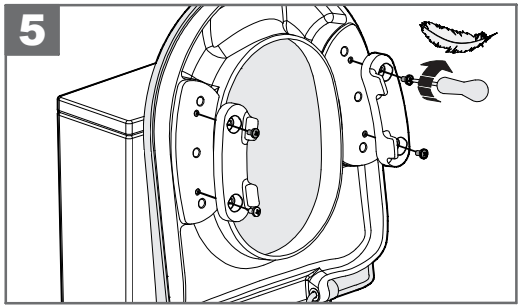

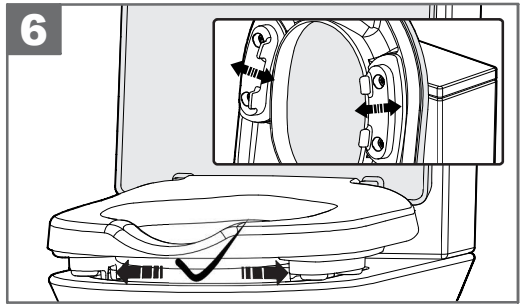

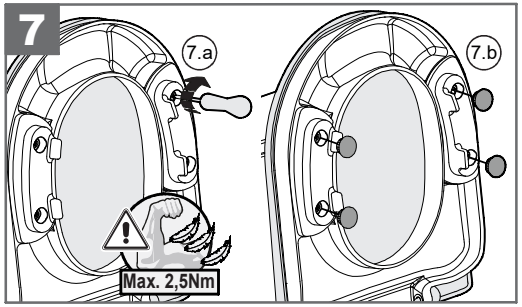

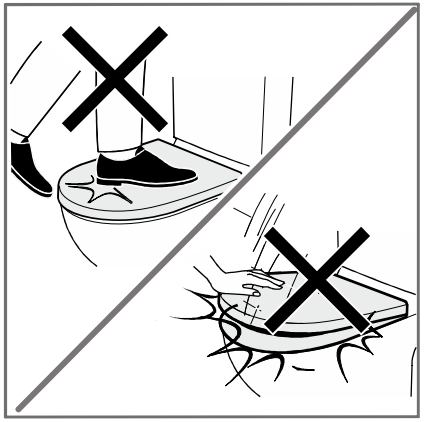





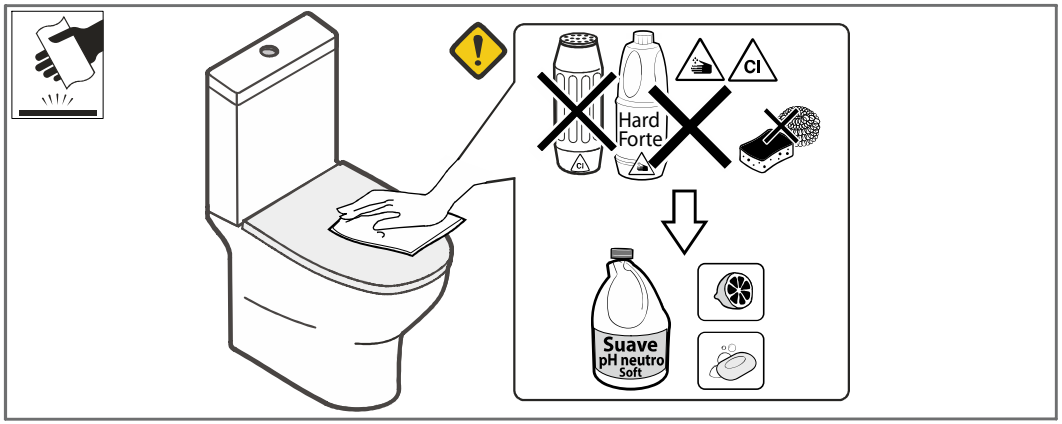

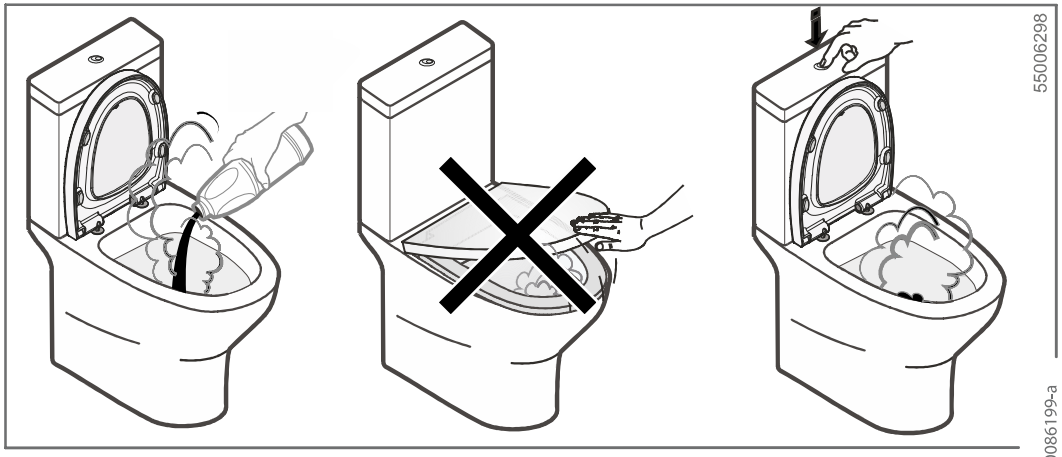

55006298

SDRW-000086199-a

Fábrica de Sanitários de Anadia, S.A.
Zona Industrial de Anadia - Apartado 45 - 3781-909 ANADIA (PORTUGAL)
tlf.231519500 - fax.231519501
www.sanitana.com E-MAIL: info@sanitana.com

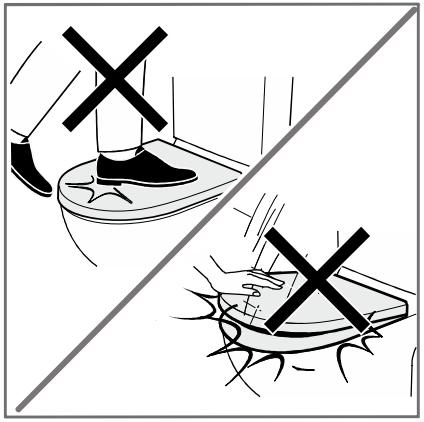





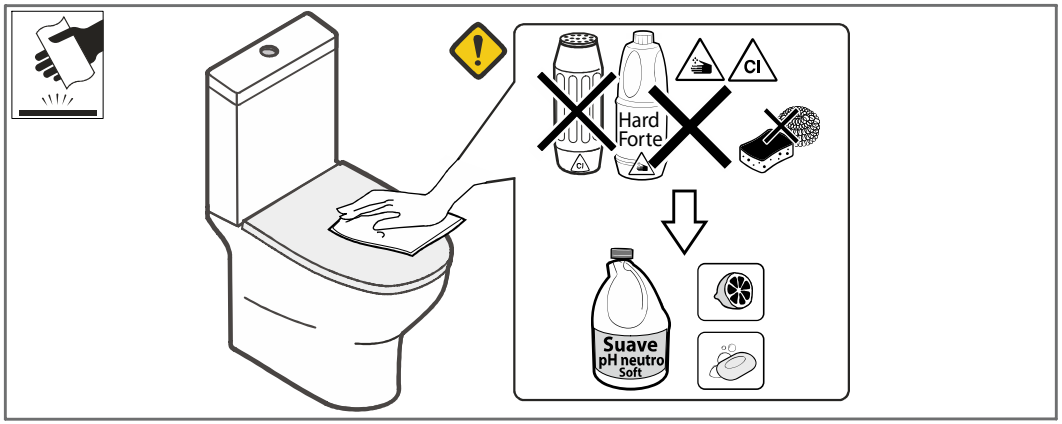

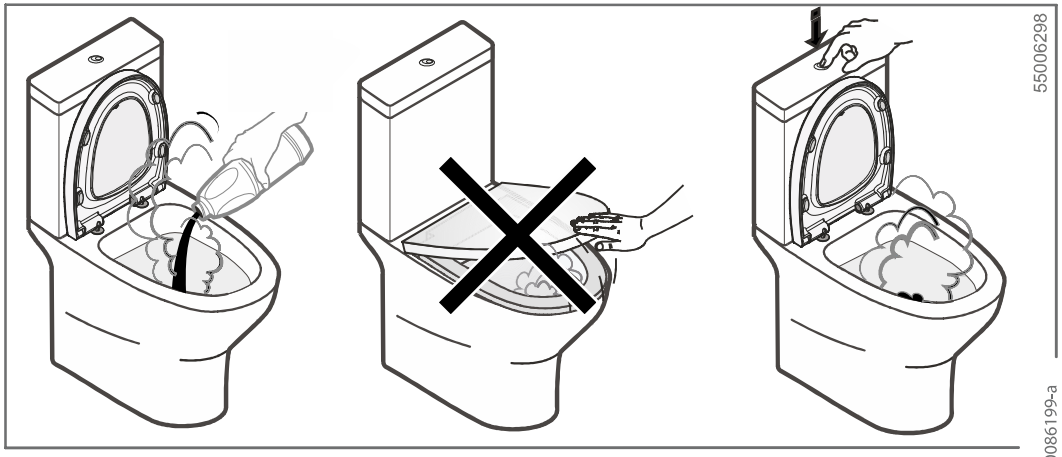

55006298

SDRW-000086199-a

Fábrica de Sanitários de Anadia, S.A.
Zona Industrial de Anadia - Apartado 45 - 3781-909 ANADIA (PORTUGAL)
tlf.231519500 - fax.231519501
www.sanitana.com E-MAIL: info@sanitana.com