Sanitana

PEÇA:

- DESCRIÇÃO: BARRA BASCULANTE PARA SANITA EM VINIL ANTI-BACTERIANO
- SÉRIE: MOBIL
- VERSÃO: SEM PORTA-ROLOS
- REF: S90214000000000

CARACTERISTICAS DO MODELO:

- MATERIAL: VINIL ANTI-BACTERIANO (ACABAMENTO: BRANCO)
- DIÂMETRO DA PEGA (mm): 32
- NÚMERO DE PONTOS DE FIXAÇÃO: 4
- PESO MÁXIMO SUPORTADO: 150 KG
- TIPO DE INSTALAÇÃO: MURAL
- GARANTIA: 5 ANOS
- PESO: 5.4 KG

CROQUIS COM DIMENSÕES GERAIS E DE LIGAÇÃO:

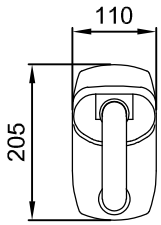

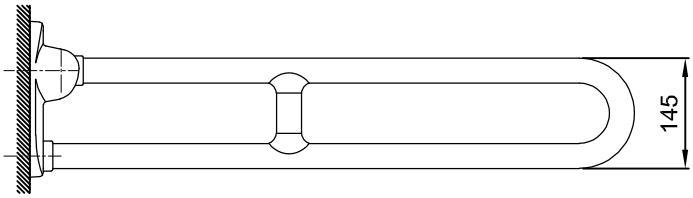

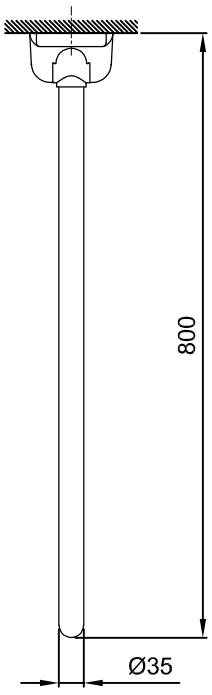

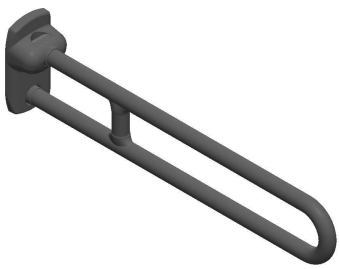

COMPONENTES INCLUÍDOS:

- KIT DE FIXAÇÃO

PRODUTOS ASSOCIADOS:

Os produtos apresentados seguem especificações técnicas internas da Sanitana SA. As dimensões são meramente indicativas. Para instalação à medida apenas devem ser consideradas as dimensões retiradas da peça a ser aplicada. Reservamos o direito de fazer alterações técnicas que permitam melhorar a funcionalidade dos nossos produtos sem aviso prévio.

PART:

- DESCRIPTION: ANTI-BACTERIAL VINYL TOILET FOLDING BAR
- SERIES: MOBIL
- VERSION: WITHOUT TOILET PAPER HOLDER
- REF: S90214000000000

FEATURES OF THE MODEL:

- MATERIAL: ANTI-BACTERIAL VINYL (FINISHING: WHITE)
- HANDLE DIAMETER (mm): 32
- NUMBER OF ATTACHMENT POINTS: 4
- MAXIMUM WEIGHT SUPPORTED: 150 KG
- INSTALLATION TYPE: WALL
- WARRANTY: 5 YEARS
- WEIGHT: 5.4 KG

SKETCH WITH DIMENSIONS AND CONNECTIONS:

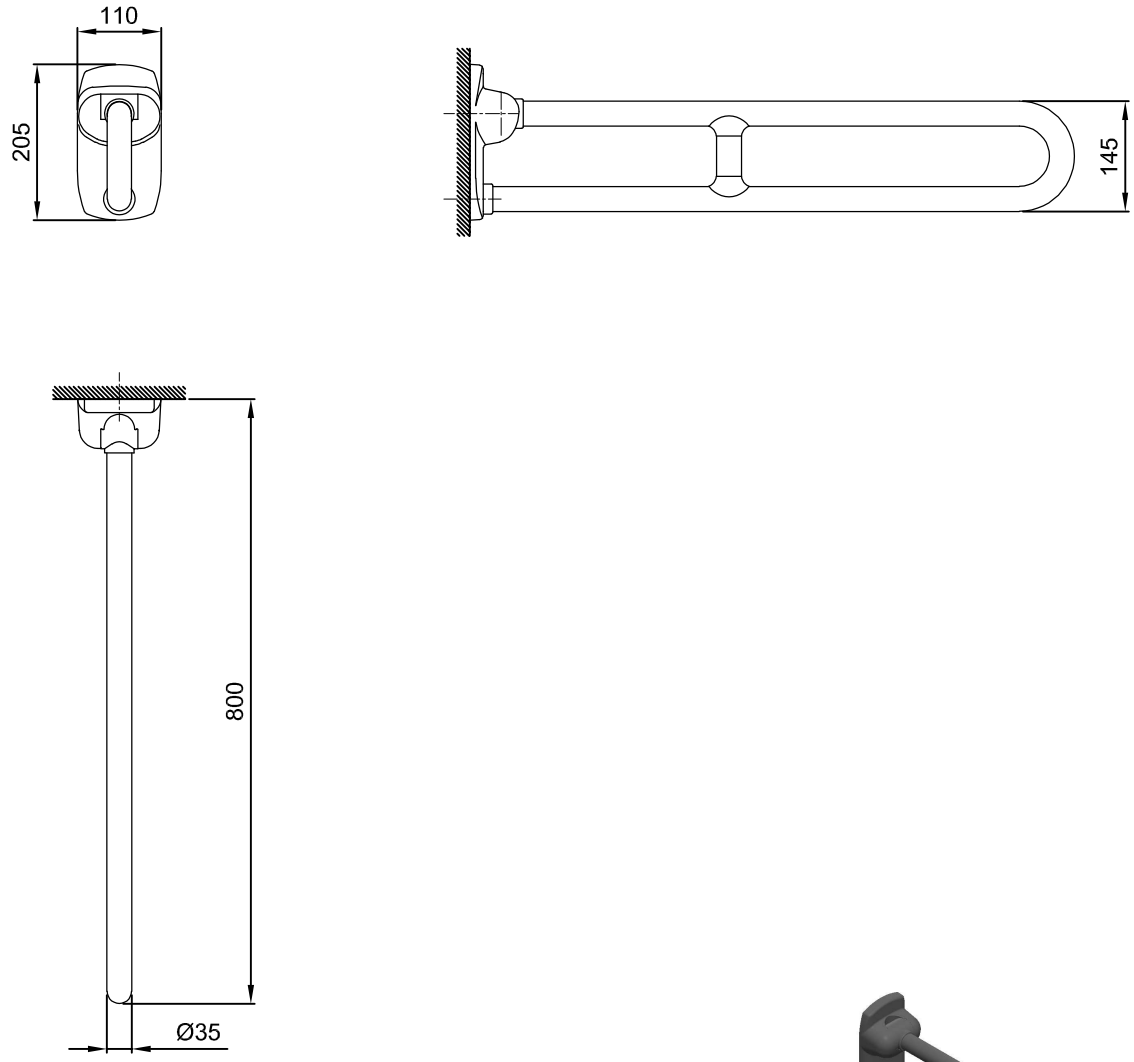

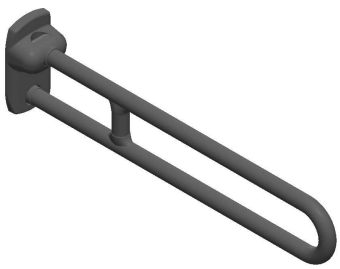

INCLUDED COMPONENTS:

- FIXING KIT

RELATED PRODUCTS:

The products presented follow technical specifications Sanitana SA. The dimensions are approximate. For installation as only to be considered the dimensions of the part to be removed applied. We reserve the right to make technical changes to improve the functionality of our products without notice.