Sanitana

PEÇA:

- DESCRIÇÃO: PAINEL ACRÍLICO
- SERIE: Banheiras retangulares
- VERSÃO: LATERAL
- REF: Consultar tabela

CARACTERISTICAS DO MODELO:

MATERIAL: Chapa Acrílica s/norma EN263 (NF)

ESPECIFICAÇÕES:

- Leve e fácil de manusear
- Com aros de reforço
- Sistema de montagem com kit de fixação (incluído)

CORES DISPONÍVEIS: Branco

PESO : Consultar tabela

Ficha Informação Técnica

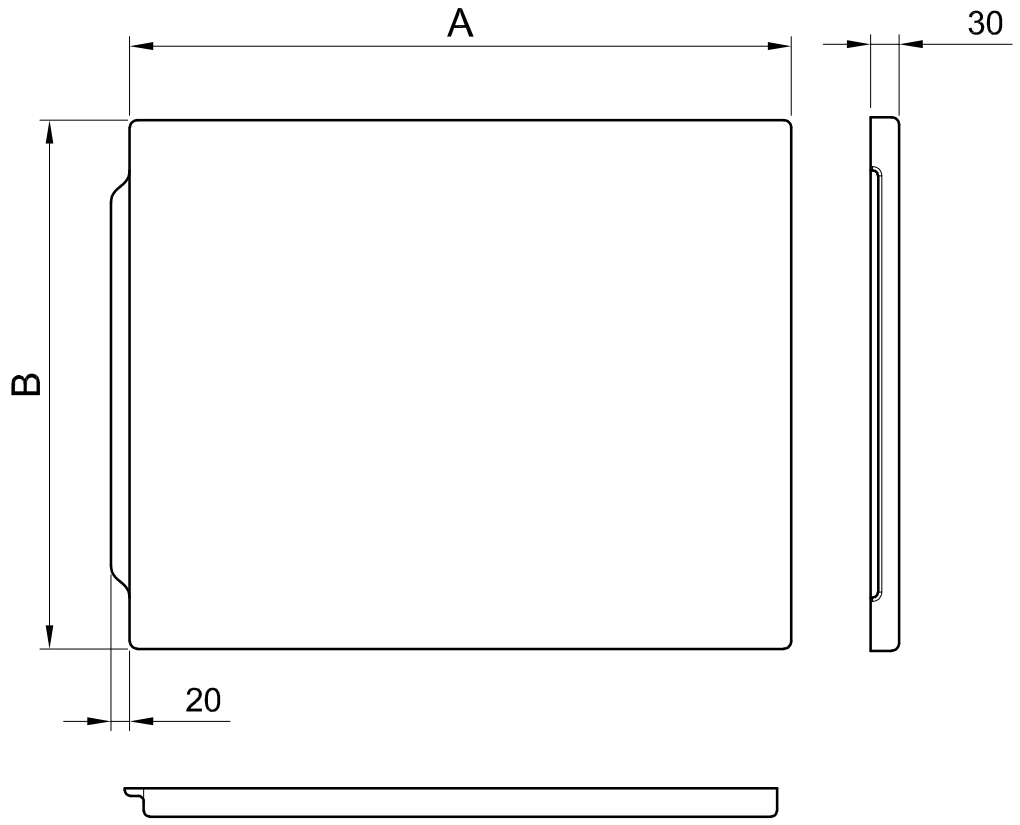

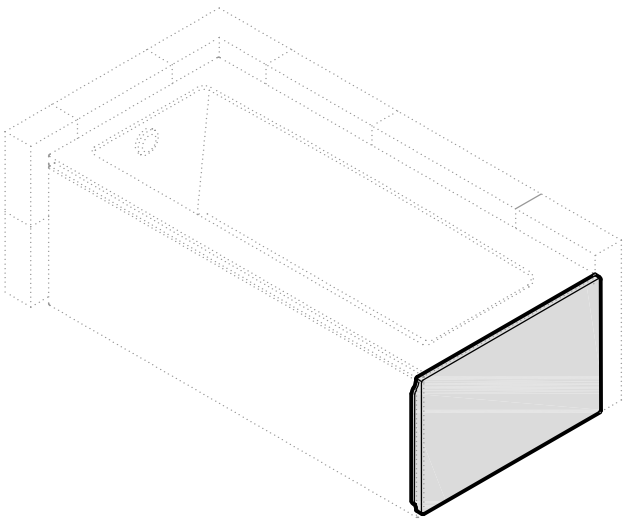

Ref. Obsoletas	Ref. Actuais	AxB	Peso (Kg)
B70S.10CX	S20028104800000	670x500	
B75S.10CX	S20028404800000	720x500	
B70P.10CX	S20028704800000	670x560	2
B75P.10CX	S20028305000000	720x560	
B80P.10CX	S20028605000000	770x560	
B90P.10CX	S20028905000000	870x560	2.5
B105P.10CX	S20029005000000	1020x560	2.8

PRODUTOS ASSOCIADOS:

	Kit Fixação
Ref. Obsoleta	18184
Ref. Actual	176Z18184

FICHA Nº: GT0751126b

Os produtos apresentados seguem especificações técnicas internas da Sanitana S.A. As dimensões são meramente indicativas. Para instalação à medida apenas devem ser consideradas as dimensões retiradas da peça a ser aplicada. Reservamos o direito de fazer alterações técnicas que permitam melhorar a funcionalidade dos nossos produtos sem aviso prévio.

Sanitana

PART:

- DESCRIPTION: ACRYLIC PANEL
- SERIES: Rectangular bathtub
- VERSION: LATERAL
- REF: See table

MODEL FEATURES:

MATERIAL: Cross linked cast acrylic sheet acc/standard EN263 (NF)

SPECIFICATIONS:

- Lightweight and easy to handle
- With Strengthening
- Mounting system with mounting kit (included)

AVAILABLE COLORS: White

WEIGHT: See table

Technical Data Sheet

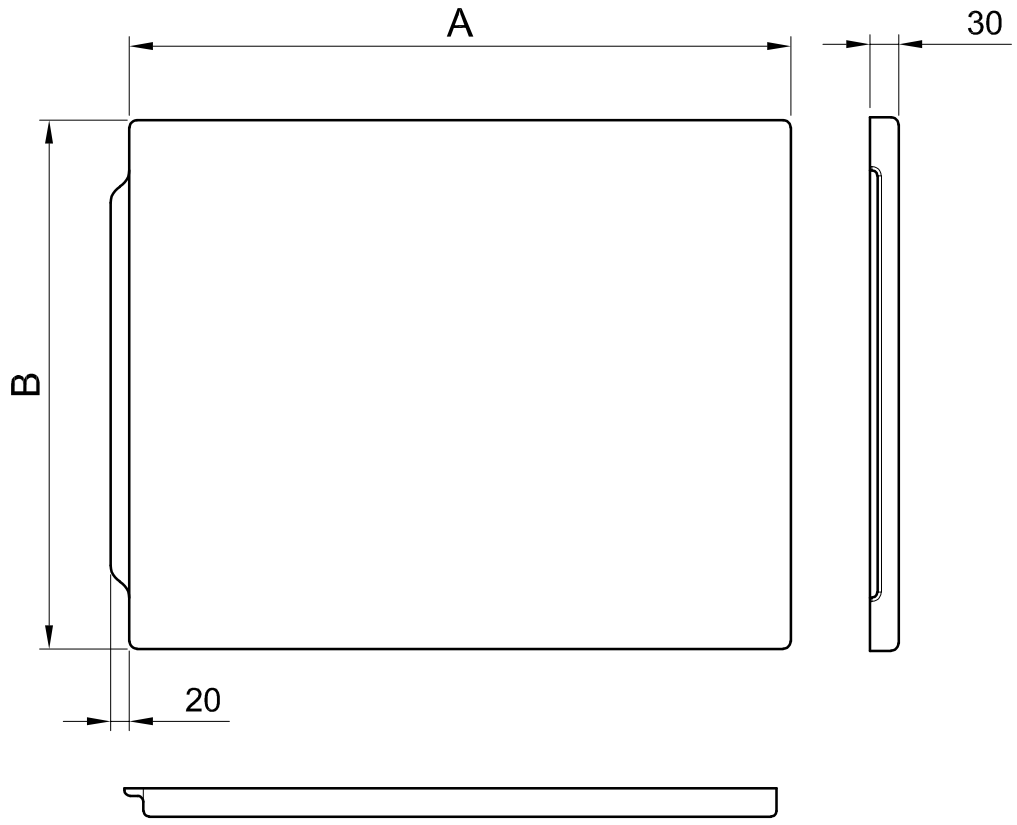

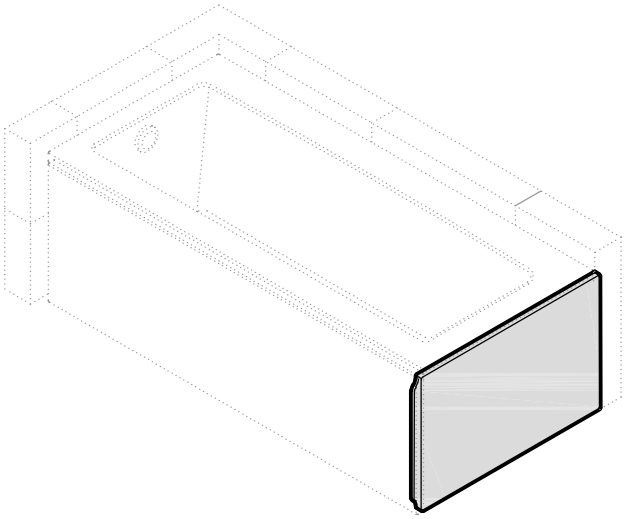

Old Ref.	New Ref.	AxB	Weight (Kg)
B70S.10CX	S20028104800000	670x500	
B75S.10CX	S20028404800000	720x500	
B70P.10CX	S20028704800000	670x560	2
B75P.10CX	S20028305000000	720x560	
B80P.10CX	S20028605000000	770x560	
B90P.10CX	S20028905000000	870x560	2.5
B105P.10CX	S20029005000000	1020x560	2.8

RELATED PRODUCTS:

	Fixation Kit
Old Ref.	18184
New Ref.	176Z18184

FICHA Nº: GT0751276

The products presented follow technical specifications by Sanitana S.A. Dimensions provided are indicative only. For custom installation, should only be considered the dimensions measured directly on the part to be installed. We reserve the right to make technical changes to improve the functionality of our products without prior notice.