Sanitana

PEÇA:

TAMPO DE SANITA EM TERMUDUR

- **COMPATÍVEL:** SANITAS NEXO-N E RUBY
- **CORES:** BRANCO

VERSÕES:

- **QUEDA AMORTECIDA:**S80202581600000
- **QUEDA LIVRE:** S80202600000000

CARACTERÍSTICAS DO MODELO:

- **MATERIAL DO TAMPO E ASSENTO:** TERMODUR
- **MATERIAL DAS DOBRADIÇAS:** AÇO INOXIDÁVEL
- **COMPATÍVEL COM:** SANITAS RUBY E NEXO-N ROUND
- **FORMATO:** REDONDO (D-SHAPE) - (ULTRA-FINO- ***SLIM***)
- **SISTEMA DE LIBERTAÇÃO:** RÁPIDA (TAKE-OFF)
- **MATERIAL DAS DOBRADIÇAS:** AÇO INOXIDÁVEL
- **PESO BRUTO:** 2,8 Kg
- **GARANTIA:** 3 ANOS

CROQUIS COM DIMENSÕES GERAIS E DE LIGAÇÃO:

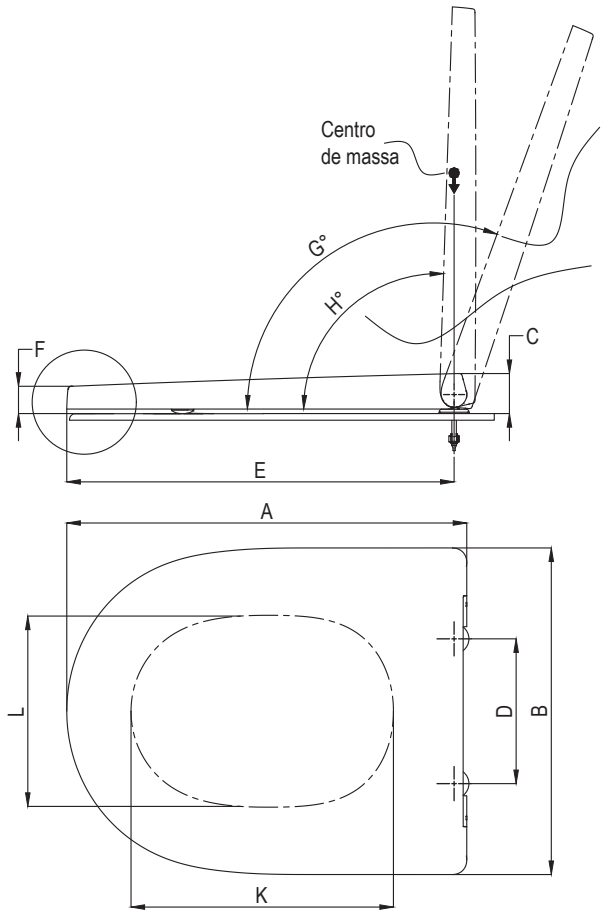

Dimensões:	
A±2	416
B±2	356
C±2	43
D±70****	200
E±70****	403
F	25
G°	110°

K±2	270
L±2	206



COMPONENTES INCLUÍDOS:

PRODUTOS ASSOCIADOS:

- SANITAS RUBY E NEXO N ROUND

Os produtos apresentados seguem especificações técnicas internas da Sanitana SA. As dimensões são meramente indicativas. Para instalação à medida apenas devem ser consideradas as dimensões retiradas da peça a ser aplicada. Reservamos o direito de fazer alterações técnicas que permitam melhorar a funcionalidade dos nossos produtos sem aviso prévio.

Sanitana

PART:

TOILET SEAT IN THERMODUR

- **COMPATIBLE WITH:** SANITAS NEXO-N RND RUBY TOILETS
- **COLOURS:** WHITE

VERSIONS:

- **SOFT CLOSE:**S80202581600000
- **FIX:** S80202600000000

MODEL FEATURES:

- **MATERIAL:** THERMODUR (UREA)
- **HINGES MATERIAL:** STAINLESS STEEL
- **COMPATIBLE WITH:** RUBY E NEXO-N ROUND TOILETS
- **SHAPE:** ROUND(D-SHAPE) - (ULTRA-FINO- ***SLIM***)
- **RELEASE SYSTEM:** QUICK RELEASE (TAKE-OFF)
- **HINGE MATERIAL:** STAINLESS STEEL
- **GROSS WEIGHT:** 2,8 Kg
- **WARRANTY:** 3 YEARS

SKETCH WITH DIMENSIONS AND CONNECTIONS:

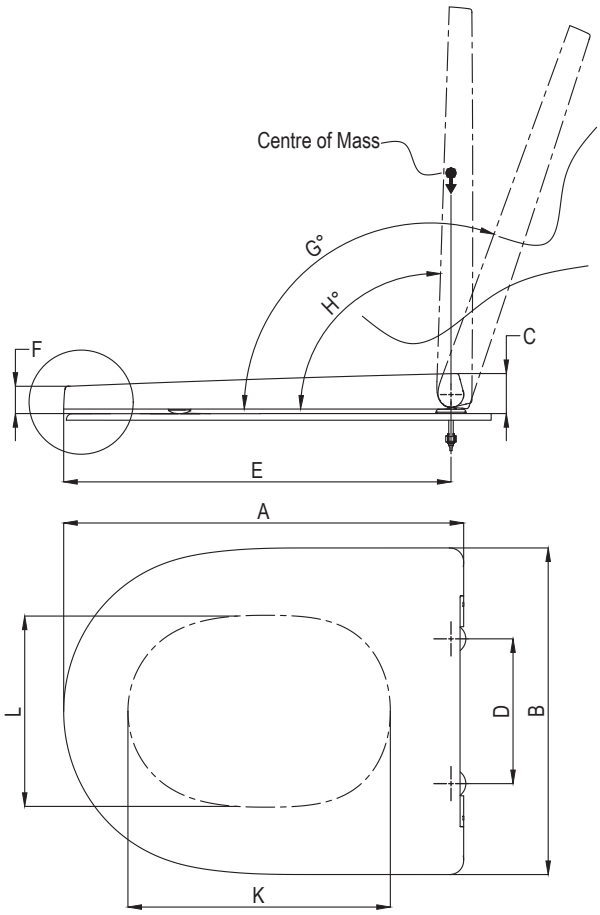

Dimentions:	
A±2	416
B±2	356
C±2	43
D±70****	200
E±70****	403
F	25
G°	110°

K±2	270
L±2	206



INCLUDED COMPONENTS:

RELATED PRODUCTS:

TOILETS RUBY AND NEXO.N *ROUND*

The products presented follow technical specifications Sanitana SA. The dimensions are approximate. For installation as only to be considered the dimensions of the part to be removed applied. We reserve the right to make technical changes to improve the functionality of our products without notice.