Sanitana

PEÇA:

- DESCRIÇÃO: DISPENSADOR DE SABÃO
- SERIE: TWIG
- VERSÃO: MURAL
- REF: S90202900012600 / S90202900006400 / S90202900071600

CARACTERISTICAS DO MODELO:

- MATERIAL: VIDRO + AÇO INOX (ACABAMENTO: CROMADO)
  - VIDRO + AÇO INOX (ACABAMENTO: BRANCO MATE)
  - VIDRO + AÇO INOX (ACABAMENTO: PRETO)
- CAPACIDADE: 200 ML
- GARANTIA: 10 ANOS
- PESO: 0.6KG

CROQUIS COM DIMENSÕES GERAIS E DE LIGAÇÃO:

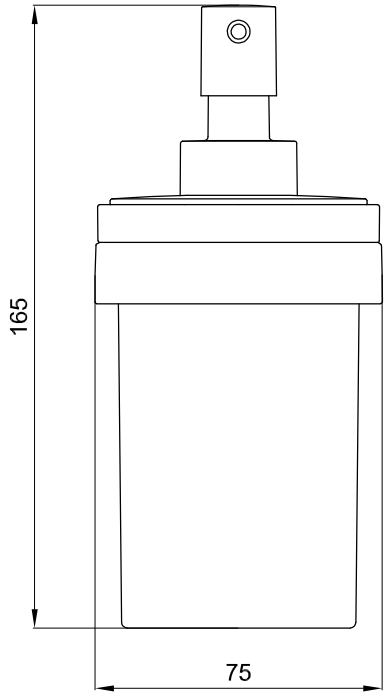

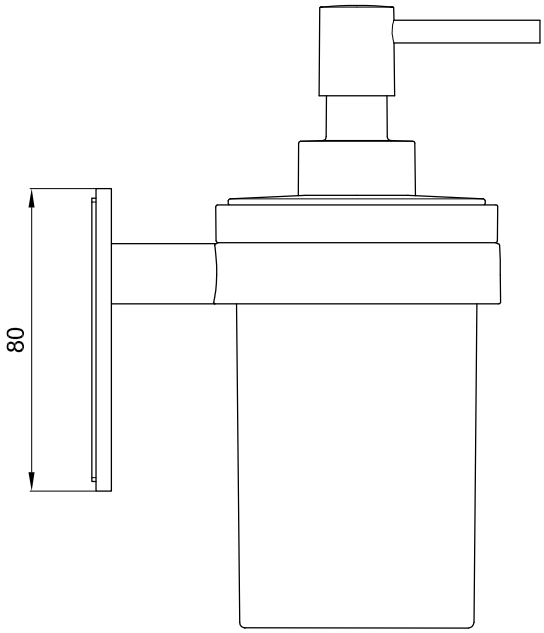

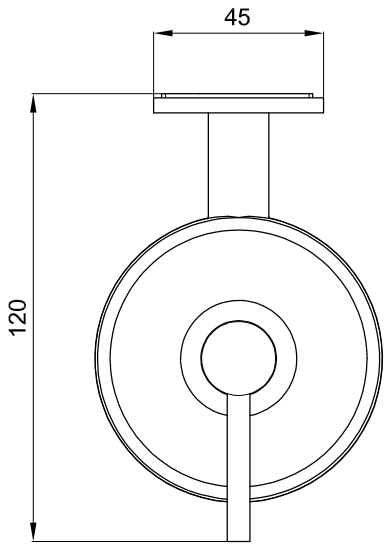

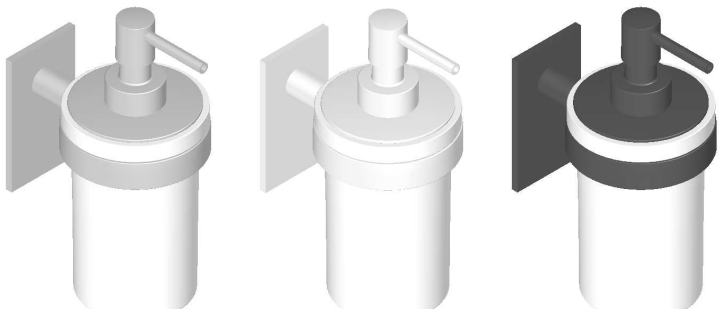

S90202800012600 S90202800006400 S90202800071600

COMPONENTES INCLUÍDOS:

PRODUTOS ASSOCIADOS:

Os produtos apresentados seguem especificações técnicas internas da Sanitana SA. As dimensões são meramente indicativas. Para instalação à medida apenas devem ser consideradas as dimensões retiradas da peça a ser aplicada. Reservamos o direito de fazer alterações técnicas que permitam melhorar a funcionalidade dos nossos produtos sem aviso prévio.

Sanitana

PART:

- DESCRIPTION: SOAP DISPENSER
- SERIES: TWIG
- VERSION: MURAL
- REF: S90202900012600 / S90202900006400 / S90202900071600

FEATURES OF THE MODEL:

- MATERIAL: GLASS + STAINLESS STEEL (FINISHING: CHROME)
  - GLASS + STAINLESS STEEL (FINISH: MATTE WHITE)
  - GLASS + STAINLESS STEEL (FINISH: BLACK)
- CAPACITY: 200 ML
- WARRANTY: 10 YEARS
- WEIGHT: 0.6KG

SKETCH WITH DIMENSIONS AND CONNECTIONS:

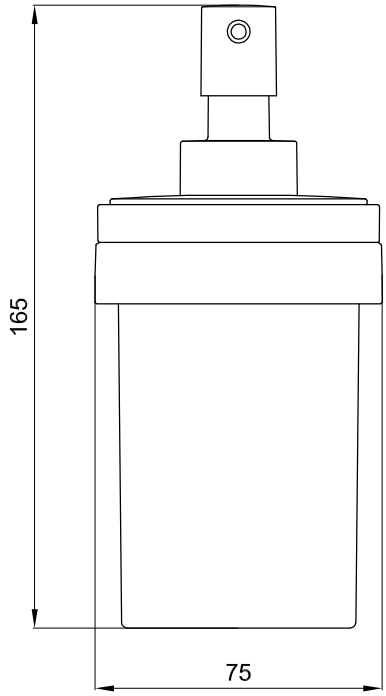

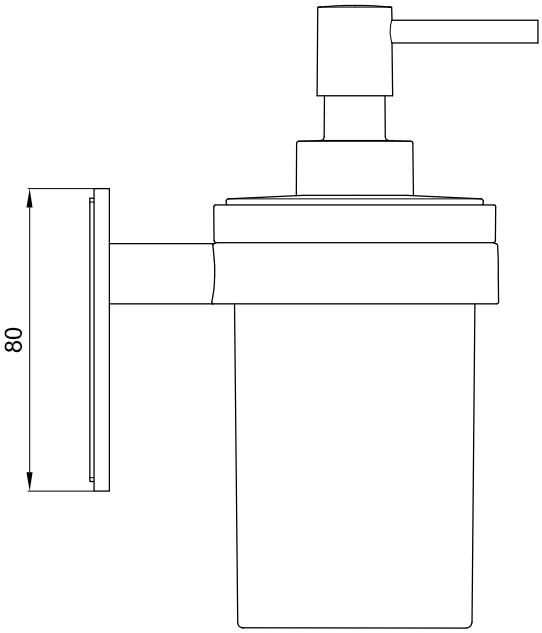

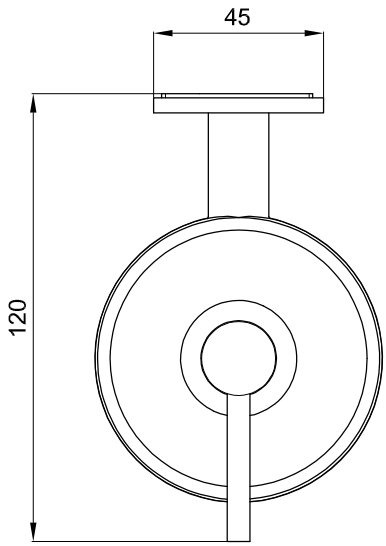

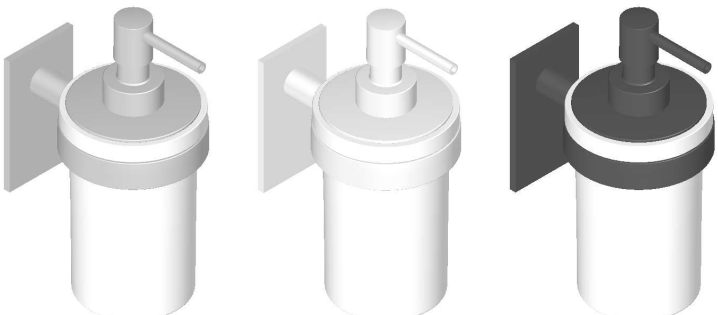

S90202800012600 S90202800006400 S90202800071600

INCLUDED COMPONENTS:

RELATED PRODUCTS:

The products presented follow technical specifications Sanitana SA. The dimensions are approximate. For installation as only to be considered the dimensions of the part to be removed applied. We reserve the right to make technical changes to improve the functionality of our products without notice.