Sanitana

## PEÇA

- **DESCRIÇÃO:** TORNEIRA MURAL HOSPITALAR
- **SÉRIE:** VIVA
- **VERSÃO:** MONOCOMANDO ACCESS
- **REFERÊNCIA:** S50210335812600

### *CARACTERÍSTICAS DO MODELO:*

- **MATERIAL:** LATÃO COM ACABAMENTO CROMADO
- **CARTUCHO:** Ø 35 MM, COM DISCOS CERÂMICOS
- **AREJADOR STANDARD:** 452051000 – PERLATOR® COIN SLOT
- **CAUDAL:** 5 L/MIN
- **OPCIONAL 1,5 L/MIN:** UTILIZAR AREJADOR TNR5000000002186 / 40.8559.01000
- **GARANTIA:** 5 ANOS (CONSULTAR CONDIÇÕES)
- **PESO:** 1,4 KG

Unified Water Label

5,0 l/min

334,68 kWh/p.a

www.europeanwaterlabel.eu

### *CROQUIS COM DIMENSÕES GERAIS E DE LIGAÇÃO:*

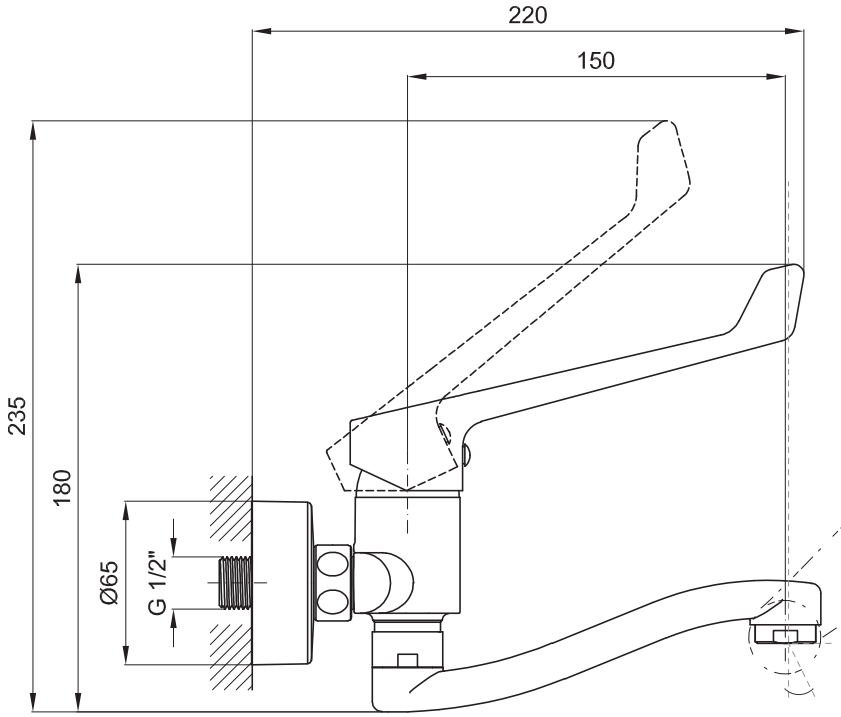


**Optional**



**TNR5000000002186**

NEOPERL **40.8559.01000**

CACHÉ-PCA-SPRAY-TJ-m M24

**(1,5 litr./min.)**

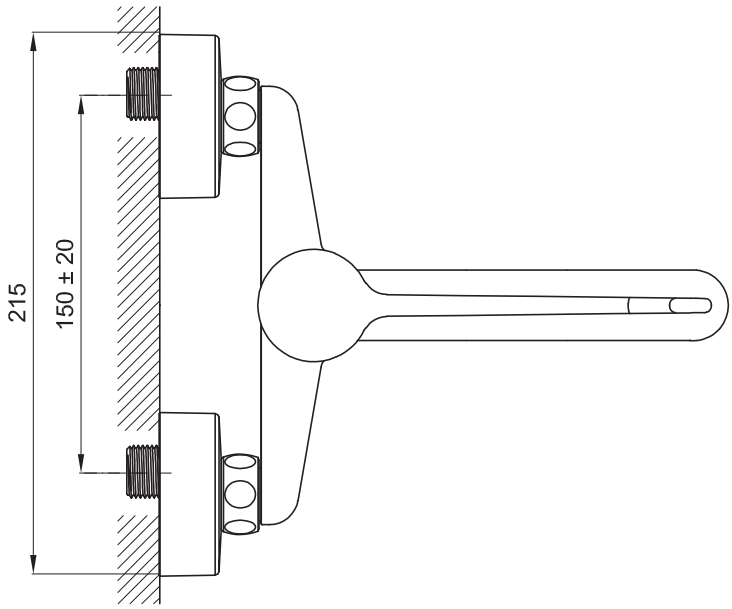


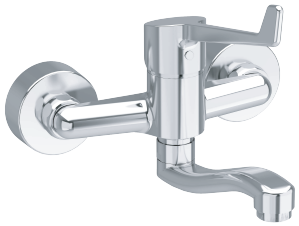

### *COMPONENTES INCLUÍDOS:*

- REDUTOR DE CAUDAL (5 l/min)

### *PRODUTOS ASSOCIADOS:*

- VÁLVULAS: (OPCIONAL, VER CATÁLOGO GERAL)
- LAVATÓRIOS: (OPCIONAL, VER CATÁLOGO GERAL)

Os produtos apresentados seguem especificações técnicas internas da Sanitana SA. As dimensões são meramente indicativas. Para instalação à medida apenas devem ser consideradas as dimensões retiradas da peça a ser aplicada. Reservamos o direito de fazer alterações técnicas que permitam melhorar a funcionalidade dos nossos produtos sem aviso prévio.

Sanitana

## PART:

- DESCRIPTION: WALL TAP FOR WASHBASIN LONG LEVER
- SERIES: VIVA
- VERSION: SINGLE LEVER ACCESS
- REF: S50210335812600

## - MODEL FEATURES:

- **MATERIAL:** BRASS WITH CHROME FINISH
- **CARTRIDGE:** Ø 35 MM, WITH CERAMIC DISCS
- **STANDARD AERATOR:** 452051000 – PERLATOR® COIN SLOT
- **FLOW RATE:** 5 L/MIN
- **OPTIONAL 1.5 L/MIN:** USE AERATOR TNR5000000002186 / 40.8559.01000
- **WARRANTY:** 5 YEARS (SEE WARRANTY CONDITIONS)
- **WEIGHT:** 1.4 KG

Unified Water Label

5,0 l/min

334,68 kWh/p.a

www.europeanwaterlabel.eu

## SKETCH WITH DIMENSIONS AND CONNECTIONS:

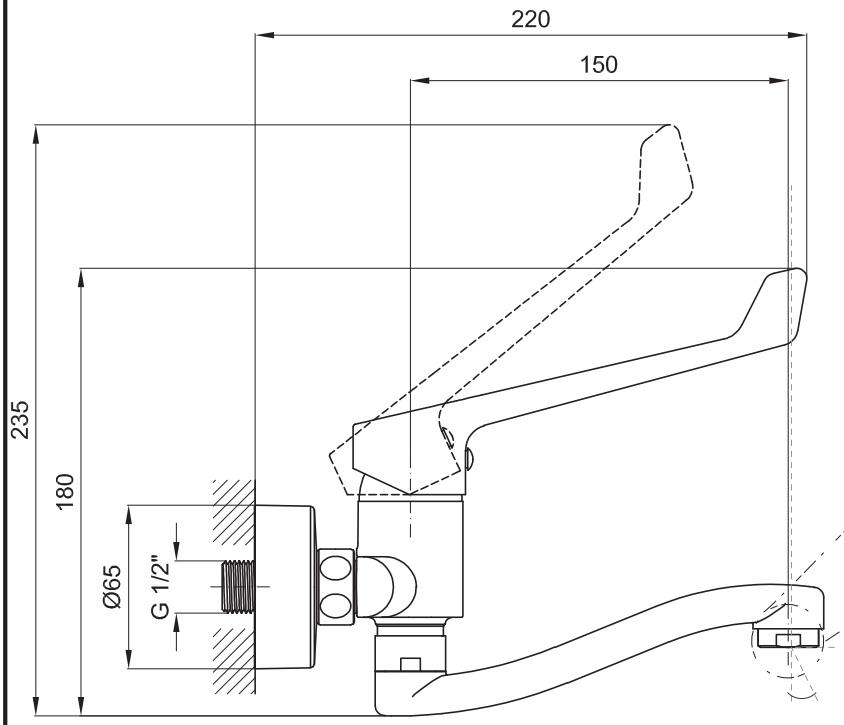


**Optional**



**TNR5000000002186**

NEOPERL **40.8559.01000**

CACHÉ-PCA-SPRAY-TJ-m M24

**(1,5 litr./min.)**

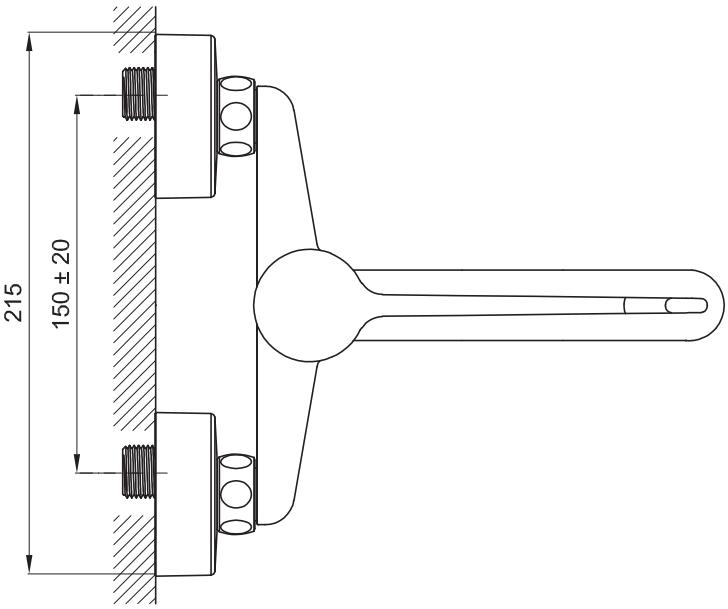


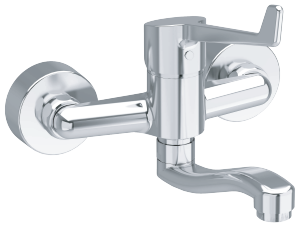

## INCLUDED COMPONENTS:

- FLOW REDUCER (5 l/min)

## RELATED PRODUCTS:

- WASTE VALVE: (OPTIONAL, CONSULT GENERAL CATALOGUE)
- WASHBASINS: (OPTIONAL, CONSULT GENERAL CATALOGUE)

The products presented follow technical specifications Sanitana SA. The dimensions are approximate. For installation as only to be considered the dimensions of the part to be removed applied. We reserve the right to make technical changes to improve the functionality of our products without notice.