Sanitana

PEÇA:

- DESCRIÇÃO: TOALHEIRO RETO 310
- SERIE: TWIG
- VERSÃO: MURAL
- REF: S90212200071600 / S90212200012600 / S90212200006400

CARACTERISTICAS DO MODELO:

- MATERIAL: AÇO INOX (ACABAMENTO: PRETO)
  - AÇO INOX (ACABAMENTO: CROMADO)
  - AÇO INOX (ACABAMENTO: BRANCO MATE)
- GARANTIA: 10 ANOS
- PESO: 0.2KG

CROQUIS COM DIMENSÕES GERAIS E DE LIGAÇÃO:

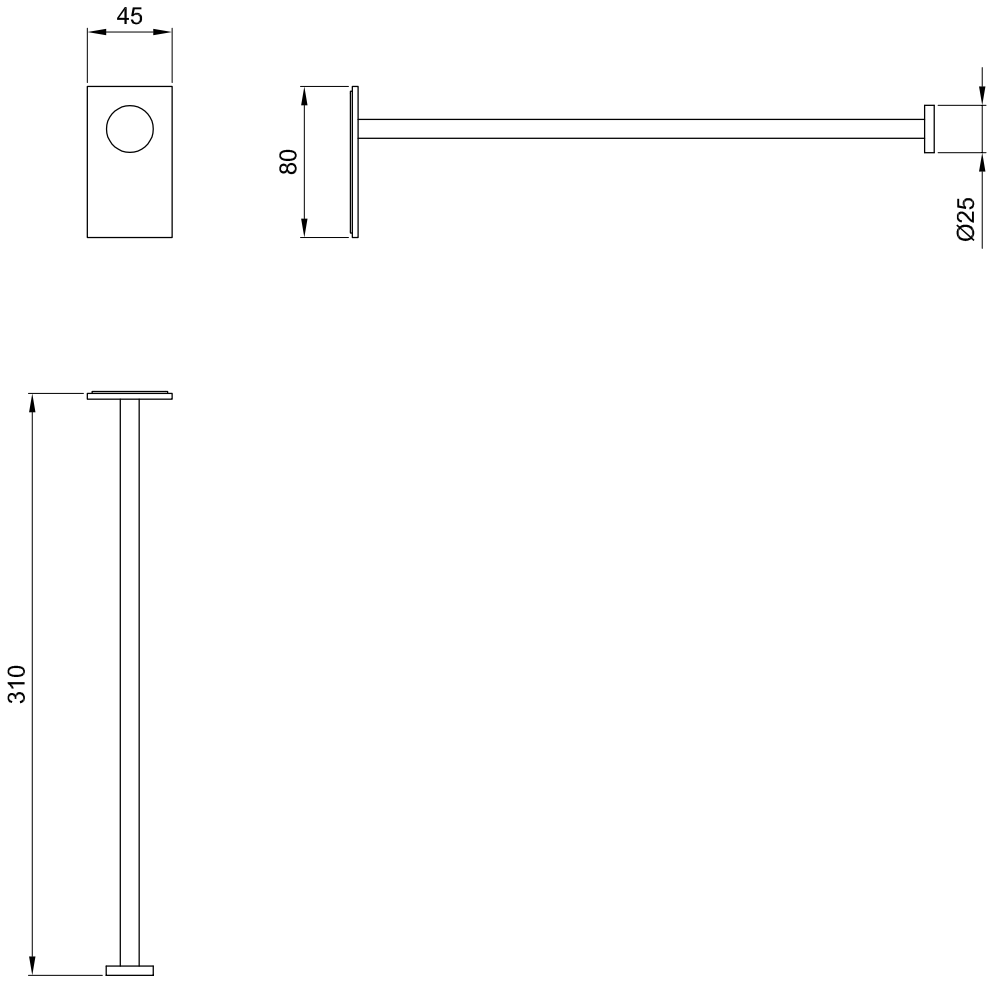

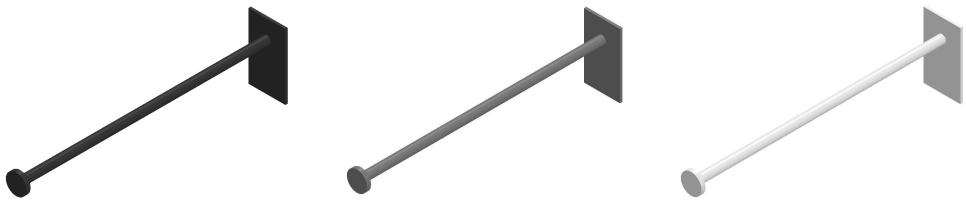

S90212200071600 S90212200012600 S90212200006400

COMPONENTES INCLUÍDOS:

PRODUTOS ASSOCIADOS:

Os produtos apresentados seguem especificações técnicas internas da Sanitana SA. As dimensões são meramente indicativas. Para instalação à medida apenas devem ser consideradas as dimensões retiradas da peça a ser aplicada. Reservamos o direito de fazer alterações técnicas que permitam melhorar a funcionalidade dos nossos produtos sem aviso prévio.

PART:

- DESCRIPTION: TOWEL RACK 310
- SERIES: TWIG
- VERSION: MURAL
- REF: S90212200071600 / S90212200012600 / S90212200006400

FEATURES OF THE MODEL:

- MATERIAL: STAINLESS STEEL (FINISHING: BLACK)
  - STAINLESS STEEL (FINISHING: CHROME)
  - STAINLESS STEEL (FINISHING: MATTE WHITE)
- WARRANTY: 10 YEARS
- WEIGHT: 0.2KG

SKETCH WITH DIMENSIONS AND CONNECTIONS:

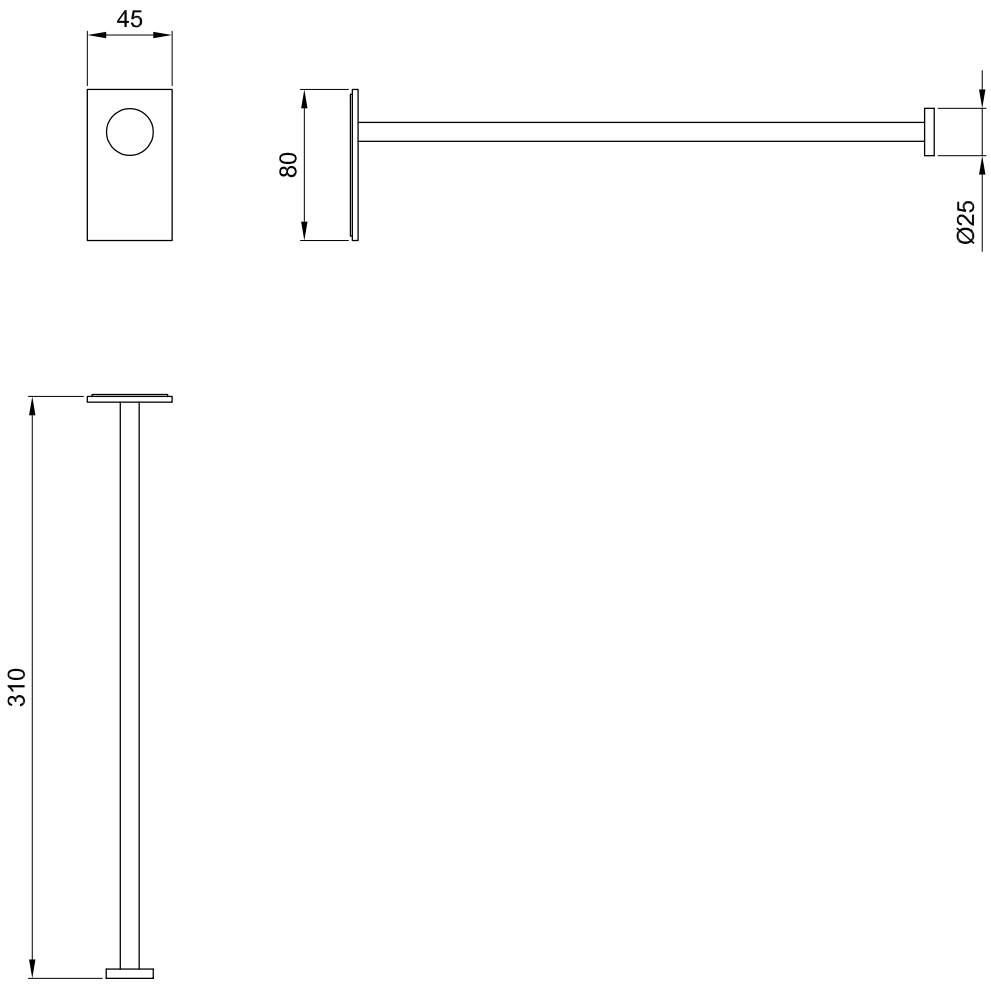

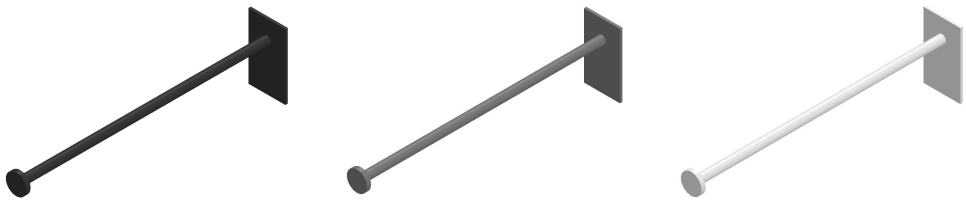

S90212200071600 S90212200012600 S90212200006400

INCLUDED COMPONENTS:

RELATED PRODUCTS:

The products presented follow technical specifications Sanitana SA. The dimensions are approximate. For installation as only to be considered the dimensions of the part to be removed applied. We reserve the right to make technical changes to improve the functionality of our products without notice.