

Sanitana

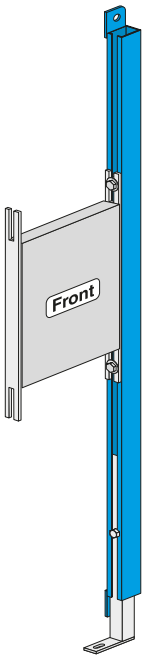

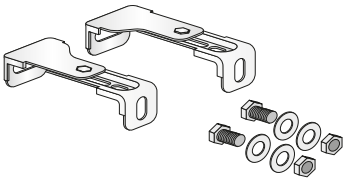

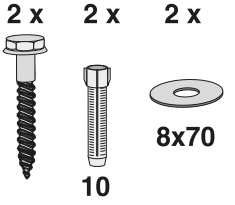





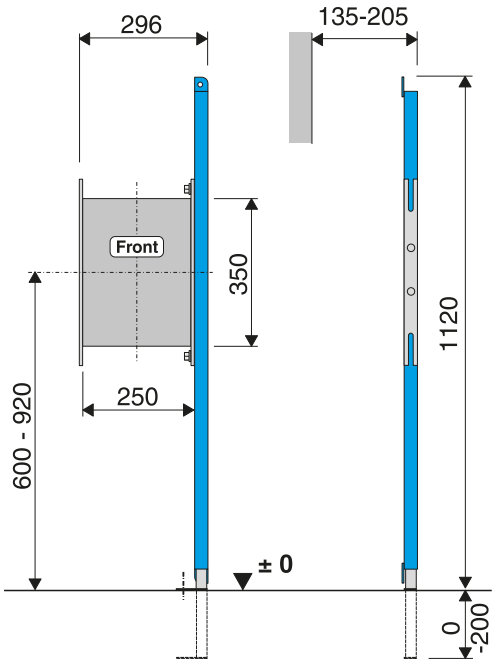

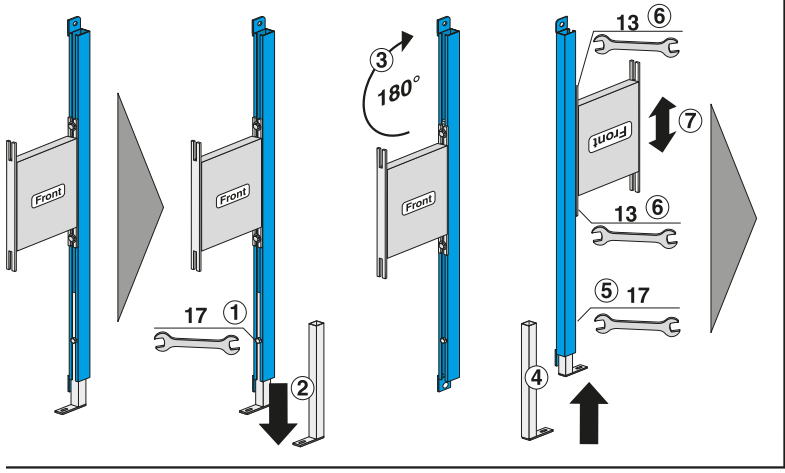

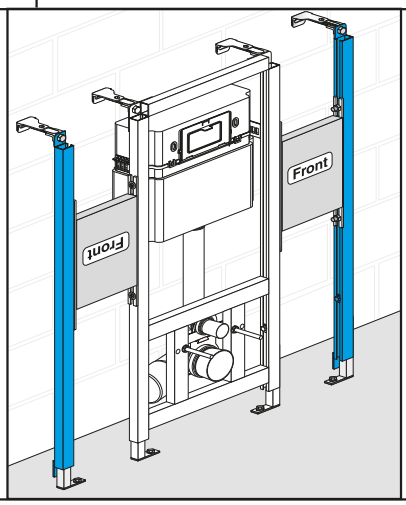

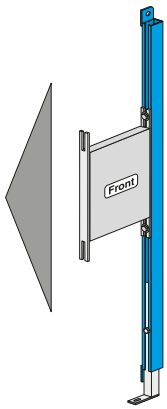

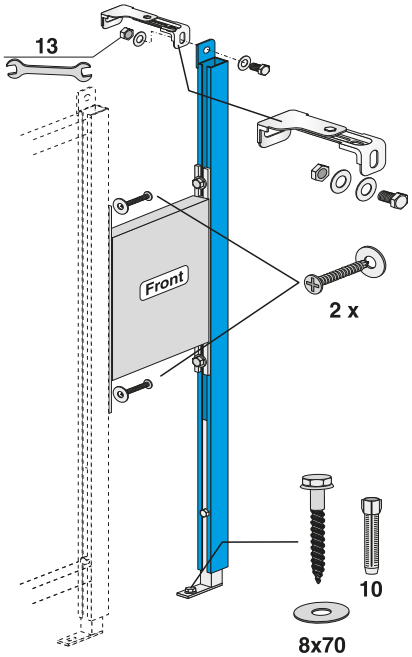

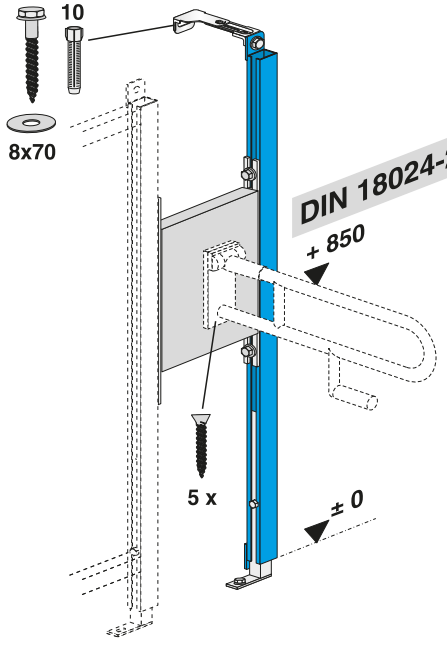

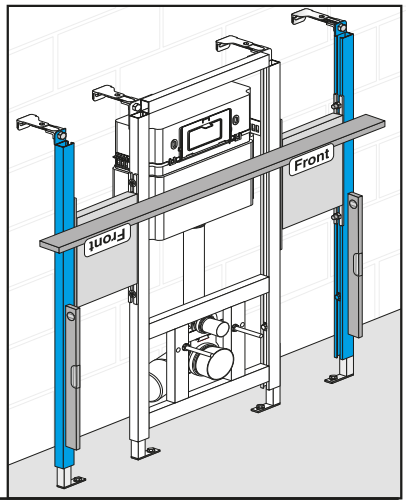

MI_STD_LAVT_REV1