Sanitana

PEÇA:

DESCRIÇÃO: Divisoria de duche com painel frontal
SERIE: UNO *(WALK IN)*
VERSÃO: DF (Painel frontal)
REF: Ver tabela

CARACTERISTICAS DO MODELO:

MATERIAL:
- Vidros temperados de 6 mm com tratamento anti-calcário Maxiclean
- Perfis em alumínio.

CARACTERÍSTICAS:
- Altura: 1950mm
- Reversível

ACABAMENTO: Cromado ou preto mate
NORMAS: EN14428
GARANTIA: 3 ANOS *(Garantia sujeita aos termos e condições aplicáveis)*
PESO: Ver tabela (±10%)

FICHA INFORMAÇÃO TÉCNICA

(mm)

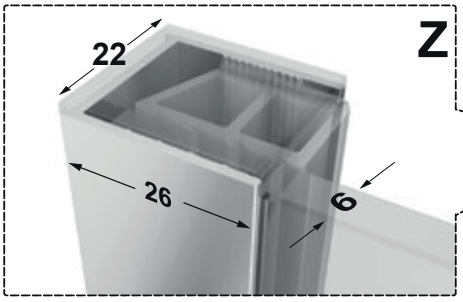

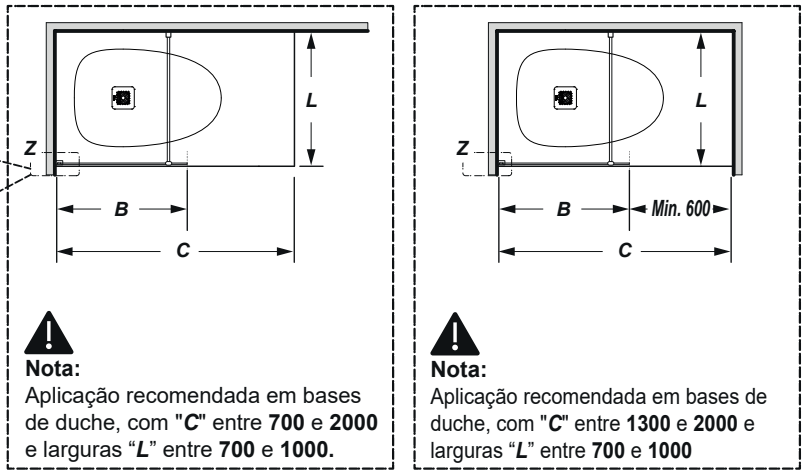

Nota:
Aplicação recomendada em bases de duche, com "***C***" entre **700** e **2000** e larguras "***L***" entre **700** e **1000.**

Nota:
Aplicação recomendada em bases de duche, com "***C***" entre **1300** e **2000** e larguras "***L***" entre **700** e **1000**

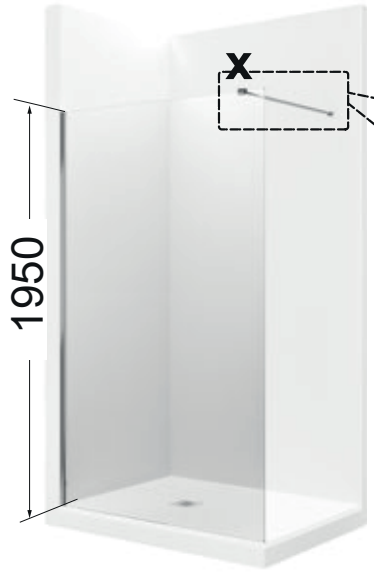

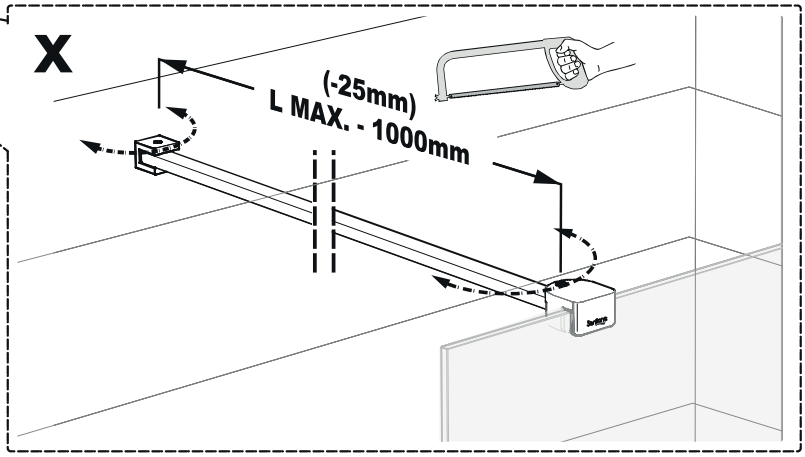

SKU	DESCR.	VIDRO	ACABAMENTO	PESO
S60204B079E012NMN	UNO - WALK-IN DF 1200	B = 1200		40,6 KG
S60204B079E016NMN				
S602044C79E012NMN	UNO - WALK-IN DF 1100	B = 1100		37,7 KG
S602044C79E016NMN				
S60203E879E012NMN	UNO - WALK-IN DF 1000	B = 1000		34,8 KG
S60203E879E016NMN				
S602038479E012NMN	UNO - WALK-IN DF 900	B = 900		31,8KG
S602038479E016NMN				
S602032079E012NMN	UNO - WALK-IN DF 800	B = 800		28,9 KG
S602032079E016NMN				
S60202BC79E012NMN	UNO - WALK-IN DF 700	B = 700		26,0 KG
S60202BC79E016NMN				

PRODUTOS ASSOCIADOS:

BASES DE CHUVEIRO SANITANA EM STONEX (CARGA MINERAL), EM ACRÍLICO SANITÁRIO, EM AÇO VITRIFICADO OU EM PORCELANA

Os produtos apresentados seguem especificações técnicas internas da Sanitana S.A. As dimensões são meramente indicativas. Para instalação à medida apenas devem ser consideradas as dimensões retiradas da peça a ser aplicada. Reservamos o direito de fazer alterações técnicas que permitam melhorar a funcionalidade dos nossos produtos sem aviso prévio.

Sanitana

ITEM:

DESCRIPTION: Shower enclosure with front panel
SERIES: UNO *(WALK IN)*
VERSION: DF (Front panel)
REF: See table

MODEL FEATURES:

MATERIAL:
- 6mm tempered glasses with Maxiclean anti-cal treatment
- Aluminium profiles
- **CHARACTERISTICS:**
- 1950 mm height
- Reversible

FINISH: Chrome or matte black
STANDARDS: EN14428
WARRANTY: 3 years *(Warranty subject to applicable terms and conditions)*
WEIGHT: See table (±10%)

TECHNICAL DATA SHEET

(mm)

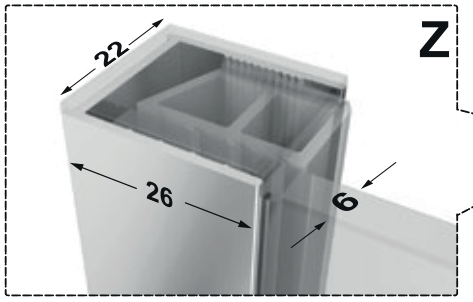

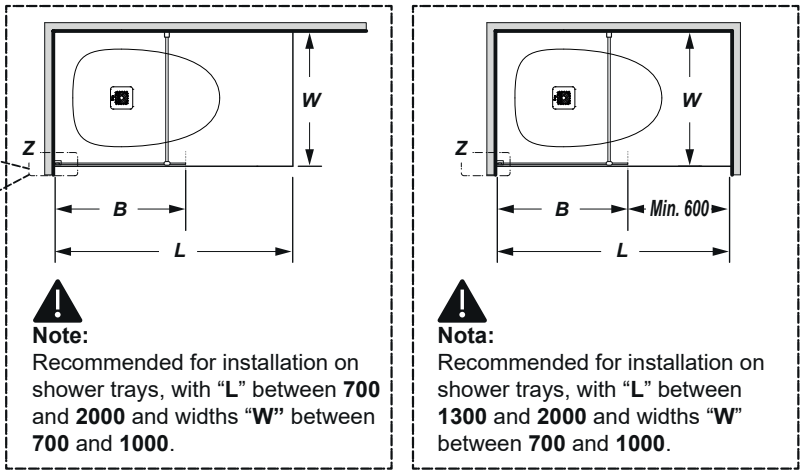

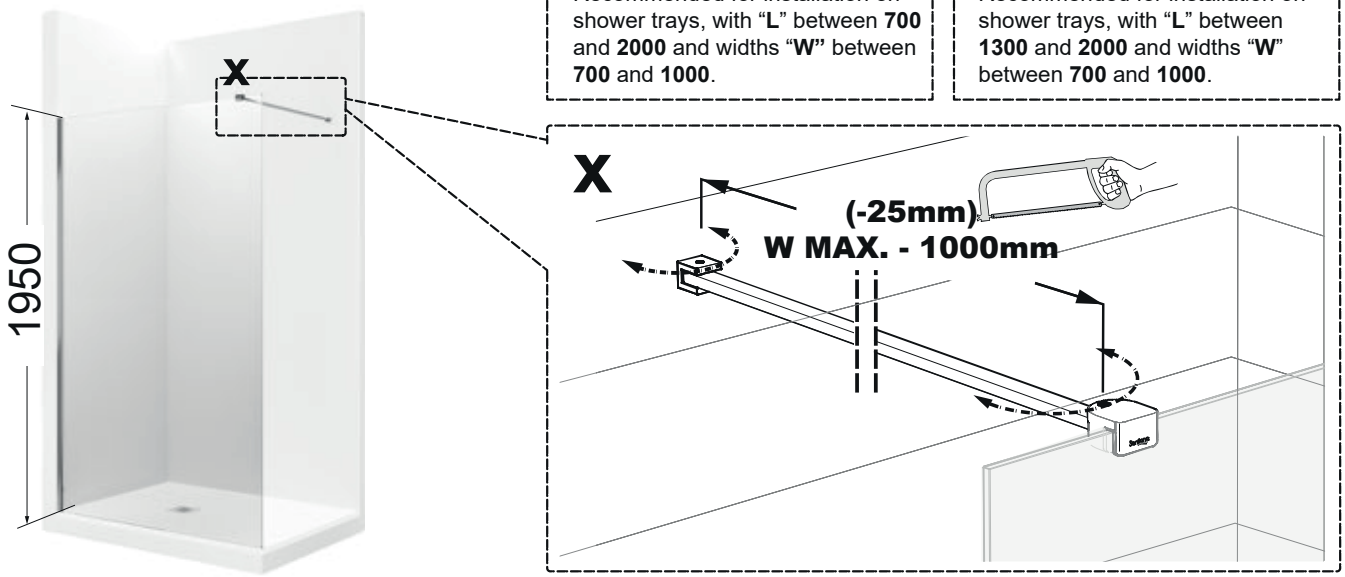

SKU	DESCR.	GLASS LENGTH	FINISHING	WEIGHT
S60204B079E012NMN	UNO - WALK-IN DF 1200	B = 1200		40,6 KG
S60204B079E016NMN				
S602044C79E012NMN	UNO - WALK-IN DF 1100	B = 1100		37,7 KG
S602044C79E016NMN				
S60203E879E012NMN	UNO - WALK-IN DF 1000	B = 1000		34,8 KG
S60203E879E016NMN				
S602038479E012NMN	UNO - WALK-IN DF 900	B = 900		31,8KG
S602038479E016NMN				
S602032079E012NMN	UNO - WALK-IN DF 800	B = 800		28,9 KG
S602032079E016NMN				
S60202BC79E012NMN	UNO - WALK-IN DF 700	B = 700		26,0 KG
S60202BC79E016NMN				

RELATED PRODUCTS:

SANITANA SHOWER TRAYS RESIN (STONEX), SANITARY ACRYLIC, PORCELAIN, OR ENAMELED STEEL

The products presented follow technical specifications by Sanitana S.A. Dimensions provided are indicative only. For custom installation, should only be considered the dimensions measured directly on the part to be installed. We reserve the right to make technical changes to improve the functionality of our products without prior notice.