Sanitana

PEÇA:

- DESCRIÇÃO: LAVATÓRIO DE ENCASTRAR
- SERIE: NEXO
- VERSÃO: 56x40 - ENCASTRAR POR CIMA OU POR BAIXO
- REF: S100747305...00

CARACTERISTICAS DO MODELO:

- MATERIAL: PORCELANA SANITÁRIA
- LAVATÓRIO DE ENSCASTRAR POR CIMA OU POR BAIXO SEM FURO PARA TORNEIRA
- PROVIDO DE FURO LADRÃO
- S/EN 31; UNE - EN 31; NF - EN 31; NF D 11 - 101; EN 14688
- GARANTIA: 3 ANOS
- PESO: 10.0KG

CROQUIS COM DIMENSÕES GERAIS E DE LIGAÇÃO:

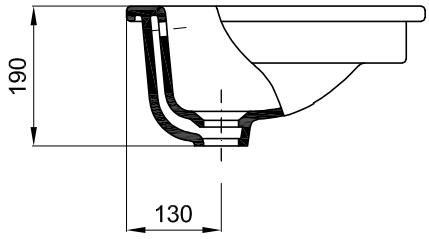

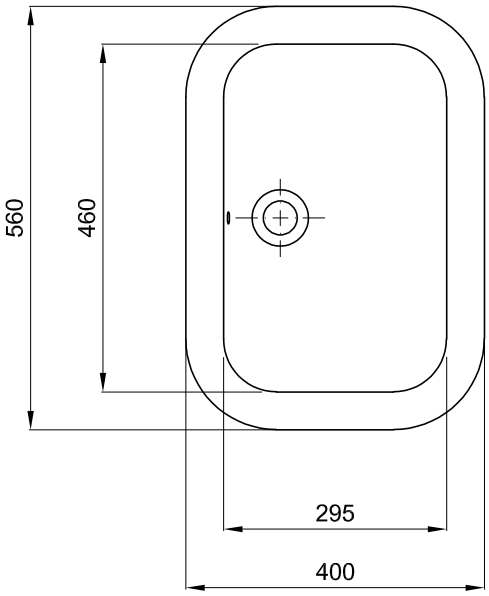

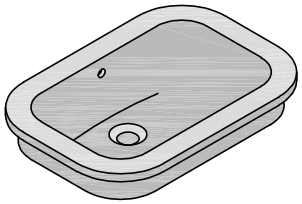

COMPONENTES INCLUÍDOS:

- KIT DE FIXAÇÃO LAVATÓRIO Ref: 176Z21731
- PLANO DE CORTE Ref.: 176Z21761

PRODUTOS ASSOCIADOS:

Os produtos apresentados seguem especificações técnicas internas da Sanitana SA. As dimensões são meramente indicativas. Para instalação à medida apenas devem ser consideradas as dimensões retiradas da peça a ser aplicada. Reservamos o direito de fazer alterações técnicas que permitam melhorar a funcionalidade dos nossos produtos sem aviso prévio.

PART:

- DESCRIPTION: RECESSED WASHBASIN
- SERIES: NEXO
- VERSION: 56x40 - RECESSED OR UNDER COUNTERTOP
- REF: S100747305...00

FEATURES OF THE MODEL:

- MATERIAL: VITREOUS CHINA
- RECESSED OR UNDER COUNTERTOP WASHBASIN WITHOUT HOLE FOR TAP
- WITH OVERFLOW HOLE
- EN 31; UNE-EN 31; NF-EN 31; NF D 11 - 101; EN 14688
- WARRANTY: 3 YEARS
- WEIGHT: 10.0KG

SKETCH WITH DIMENSIONS AND CONNECTIONS:

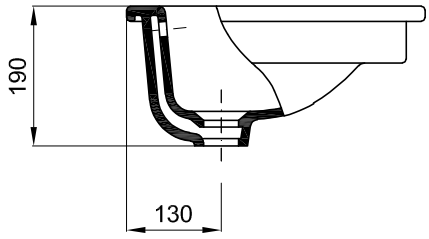

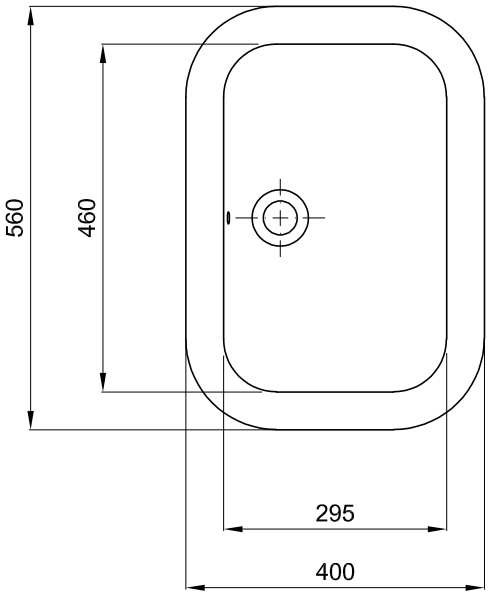

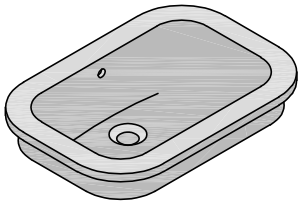

INCLUDED COMPONENTS:

- FIXING KIT WASHBASIN Ref: 176Z21731
- CUT PLANING Ref.: 176Z21761

RELATED PRODUCTS:

The products presented follow technical specifications Sanitana SA. The dimensions are approximate. For installation as only to be considered the dimensions of the part to be removed applied. We reserve the right to make technical changes to improve the functionality of our products without notice.