Sanitana

PEÇA:

- DESCRIÇÃO: Base de chuveiro acrílica
- SERIE: JULIA 700 / 800
- VERSÃO: Quadrada com cuba de 80mm e aba de 150mm
- REF: Ver tabela

CARACTERISTICAS DO MODELO:

MATERIAL: Chapa acrílica de 3,2mm S/Norma EN263(NF)

ESPECIFICAÇÕES:

- Válvula de descarga Ø 65 mm (não incluída)
- Antiderrapante

NORMAS: EN 14527 - CL1 + CL2

CORES DISPONÍVEIS: Branco

PESO: Ver tabela

Ficha Informação Técnica

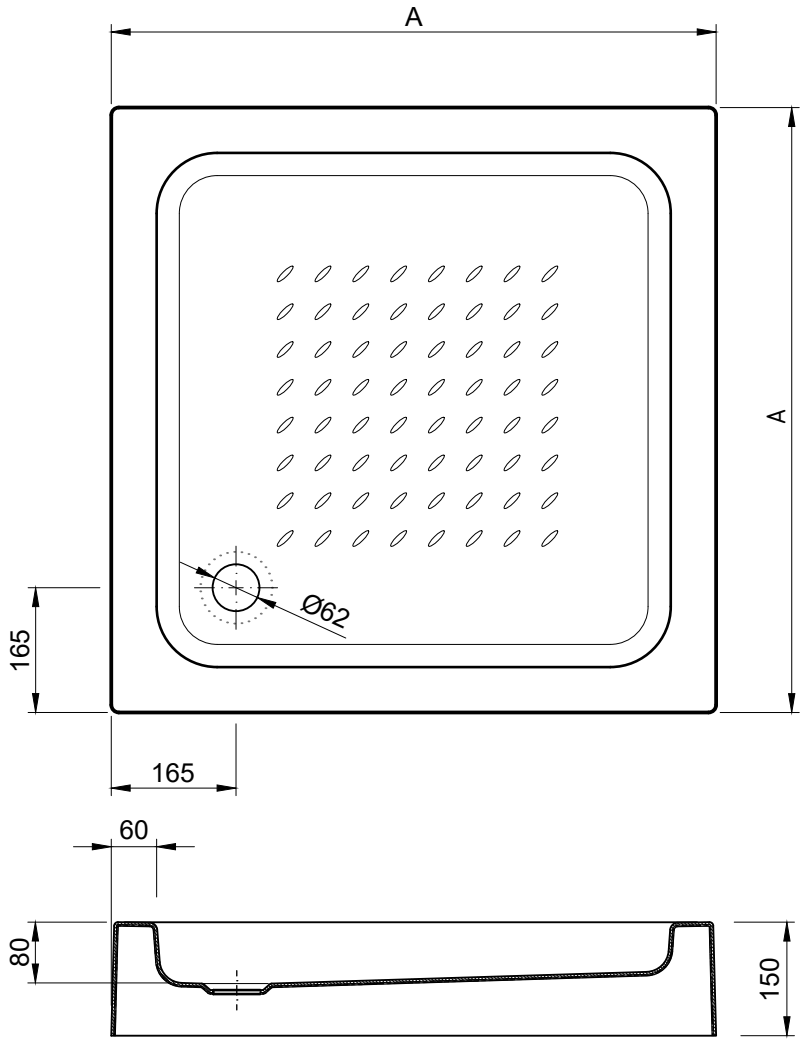

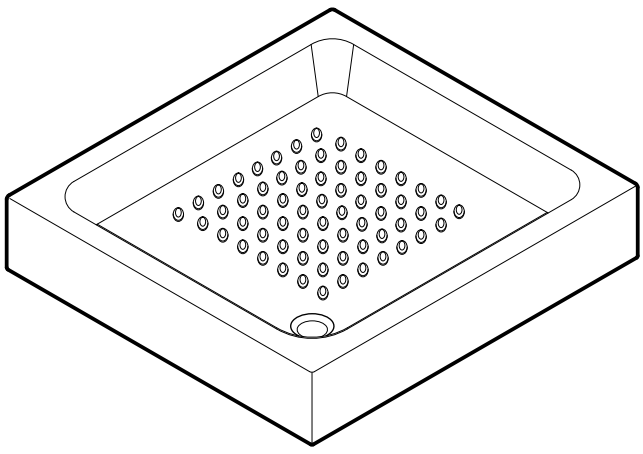

Ref. obsoletas	Ref. actuais	A	Peso (Kg)
B70C2DI10C0	S20031372600000	700	6.5
B80C2DI10C0	S20031472600000	800	7.7

Dimensões em mm

PRODUTOS ASSOCIADOS:

Designação	Ref. obsoletas	Ref. actuais
Válvula de descarga Ø 65mm	23268	TN20003878650700

FICHA Nº: GT0781150c

Os produtos apresentados seguem especificações técnicas internas da Sanitana S.A. As dimensões são meramente indicativas. Para instalação à medida apenas devem ser consideradas as dimensões retiradas da peça a ser aplicada. Reservamos o direito de fazer alterações técnicas que permitam melhorar a funcionalidade dos nossos produtos sem aviso prévio.

Sanitana

PART:

- DESCRIPTION: Shower tray
- SERIES: JULIA 700 / 800
- VERSION: Square shower tray with 80 mm deep and 150 mm upstands
- REF: See table

MODEL FEATURES:

MATERIAL: Crosslinked cast acrylic sheet with 3.2 mm acc/standard EN263 (NF)

SPECIFICATIONS:

- Uses Ø 65 mm shower waste (not included)
- With anti-slip

EUROPEAN STANDARDS: EN 14527 - CL1 + CL2

AVAILABLE COLORS: White

WEIGHT: See table

Technical Data Sheet

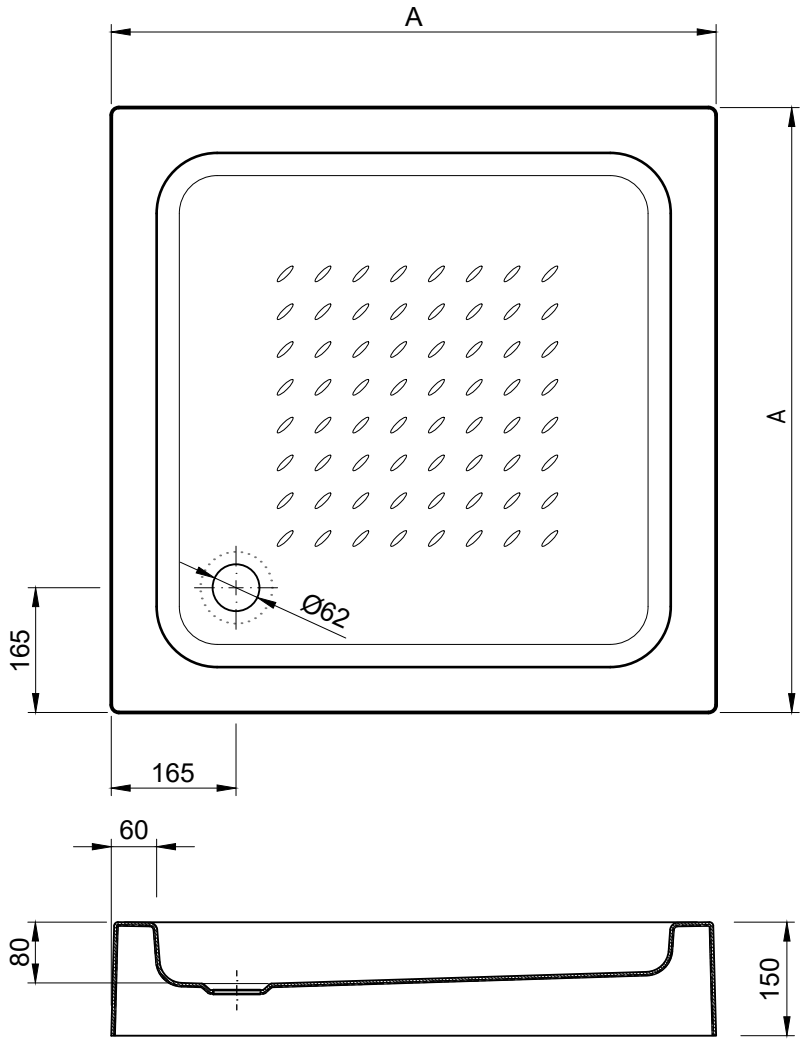

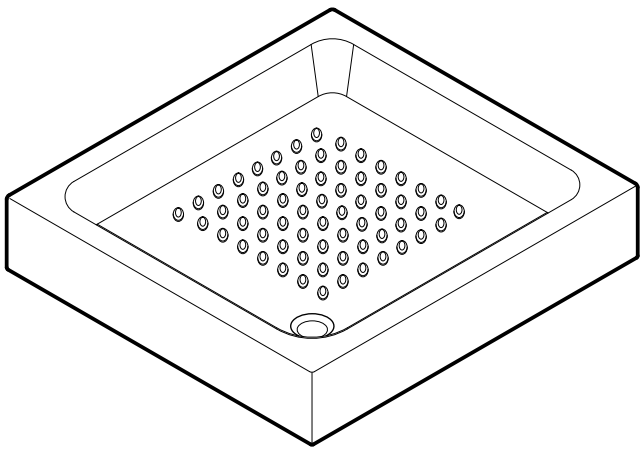

Old Ref.	New Ref.	A	Weight (Kg)
B70C2DI10C0	S20031372600000	700	6.5
B80C2DI10C0	S20031472600000	800	7.7

Dimensions in mm

RELATED PRODUCTS:

Description	Old Ref.	New Ref.
Discharge Valve Ø 65mm	23268	TN20003878650700

FICHA Nº: GT0781151c

The products presented follow technical specifications by Sanitana S.A. Dimensions provided are indicative only. For custom installation, should only be considered the dimensions measured directly on the part to be installed. We reserve the right to make technical changes to improve the functionality of our products without prior notice.