Sanitana

PEÇA:

- DESCRIÇÃO: CONJUNTO ENCASTRADO
- SERIE: INSIDE FULL FRAME
- VERSÃO: SANITA SUSPENSA
- REF: SI0200579300000

CARACTERÍSTICAS DO MODELO:

- KIT DE FIXAÇÃO E CISTERNA DE DUPLA DESCARGA 3/6L (AJUSTÁVEL A 4.5/3L E 4/2L)
- PROVIDO DE CISTERNA COM ISOLAMENTO ANTI-CONDENSAÇÃO
- GARANTIA DE 10 ANOS PARA A ESTRUTURA E CISTERNA
- GARANTIA DE 2 ANOS PARA COMPONENTES
- PESO: 14.0 KG
- EM CONFORMIDADE COM DIN EN ISO 9227
- ENSAIO DE CARGA XP D 12-208 (ATÉ 400 KG)
- EN 14124 CLASS 1 (<20 DBA)
- EM CONFORMIDADE COM EN 14055

Unified Water Label ≤ 3.75 litres — 6L 3L — www.europeanwaterlabel.eu

ANQIP EFICIÊNCIA HÍDRICA A — www.anquip.pt

CROQUIS COM DIMENSÕES GERAIS E DE LIGAÇÃO:

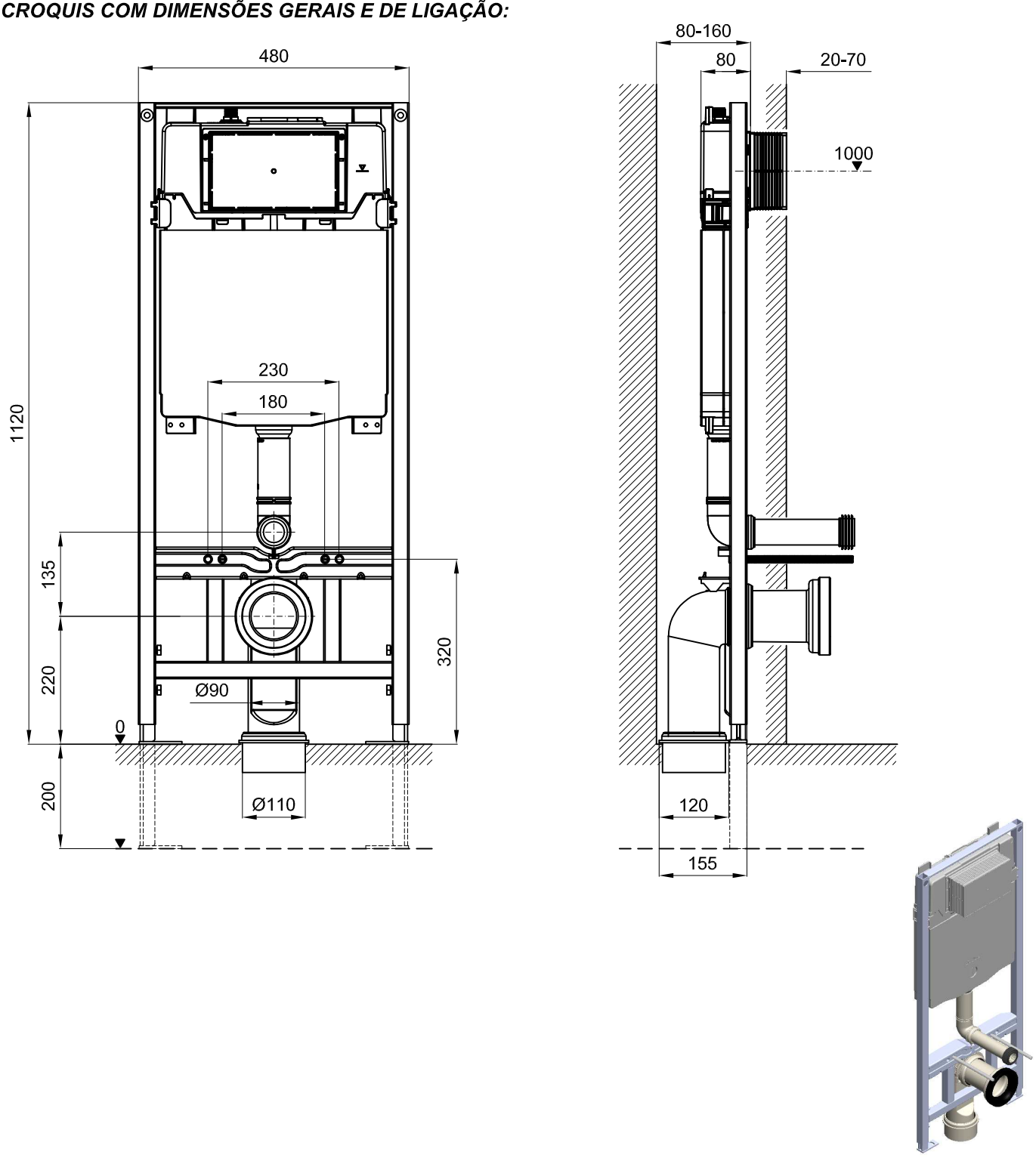

COMPONENTES INCLUÍDOS:

PRODUTOS ASSOCIADOS:

- PLACA DE COMANDO DOT - Ref: SI0200966500000 / SI0200966511400 / SI0200966512600
- PLACA DE COMANDO PLAN - Ref: SI0201166501100 SI0201166500000 / SI0201166511400 / SI0201166512600

Os produtos apresentados seguem especificações técnicas internas da Sanitana SA. As dimensões são meramente indicativas. Para instalação à medida apenas devem ser consideradas as dimensões retiradas da peça a ser aplicada. Reservamos o direito de fazer alterações técnicas que permitam melhorar a funcionalidade dos nossos produtos sem aviso prévio.

Sanitana

PART:

- DESCRIPTION: SET FOR FREESTANDING ASSEMBLY
- SERIE: INSIDE FULL FRAME
- VERSION: WALL HUNG TOILET
- REF: SI0200579300000

FEATURES OF THE MODEL:

- FIXATION ELEMENTS AND DUAL FLUSH CISTERN 3/6L (ADJUSTABLE TO 4.5/3L AND 4/2L)
- CISTERN WITH ANTI-CONDENSATION INSULATION
- 10-YEAR WARRANTY FRAME AND CISTERN
- 2-YEAR WARRANTY FOR COMPONENTS
- WEIGHT: 14.0 KG
- COMPLIES WITH DIN EN ISO 9227
- LOAD TEST XP D 12-208 (UP TO 400 KG)
- EN 14124 CLASS 1 (<20 DBA)
- COMPLIES WITH EN 14055

Unified Water Label ≤ 3.75 litres 6L 3L www.europeanwaterlabel.eu

ANQIP EFICIÊNCIA HÍDRICA A www.anquip.pt

SKETCH WITH DIMENSIONS AND CONNECTIONS:

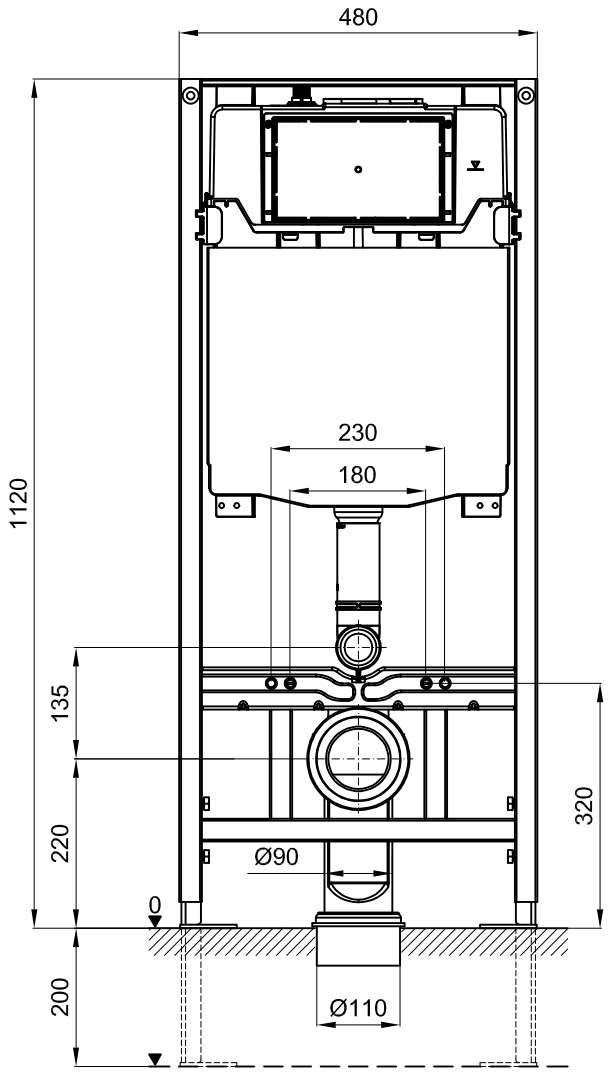

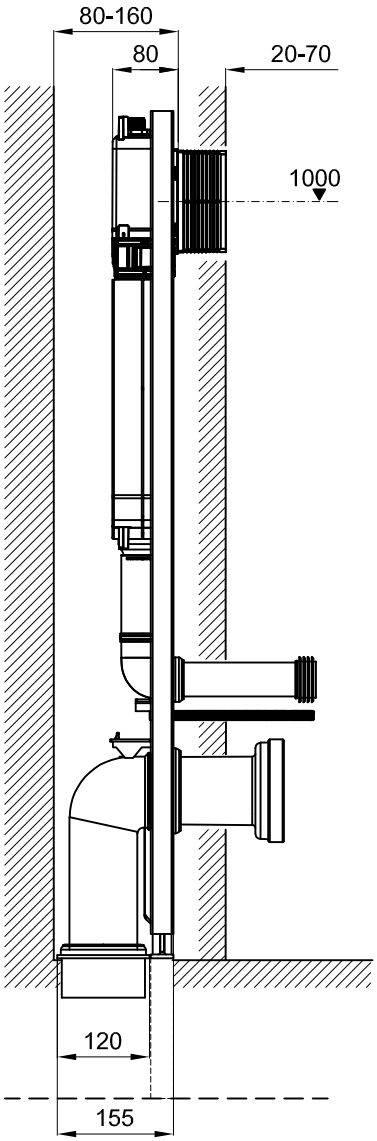

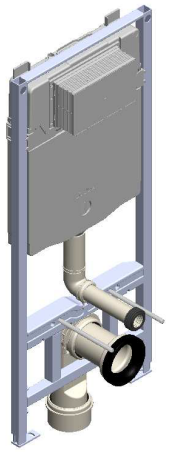

INCLUDED COMPONENTS:

RELATED PRODUCTS:

- DOT CONTROL PANEL - Ref: SI0200966500000 / SI0200966511400 / SI0200966512600
- PLAN CONTROL PANEL - Ref: SI0201166501100 SI0201166500000 / SI0201166511400 / SI0201166512600

The products presented follow technical specifications Sanitana SA. The dimensions are approximate. For installation as only to be considered the dimensions of the part to be removed applied. We reserve the right to make technical changes to improve the functionality of our products without notice.