Sanitana

PEÇA:

- DESCRIÇÃO: LAVATÓRIO MURAL
- SERIE: RUBY
- VERSÃO: 45x34 - UM FURO PARA TORNEIRA
- REF: S102157362...00

CARACTERISTICAS DO MODELO:

- MATERIAL: VITREOUS CHINA
- COM UM FURO ABERTO PARA TORNEIRA MONOBLOCO E DOIS FUROS SIMULADOS PARA TORNEIRAS INDEPENDENTES
- COM FURO LADRÃO
- S/EN 31; UNE - EN 31; NF - EN 31; NF D 11 - 101; EN 14688
- GARANTIA: 3 ANOS
- PESO: 13.0 KG

CROQUIS COM DIMENSÕES GERAIS E DE LIGAÇÃO:

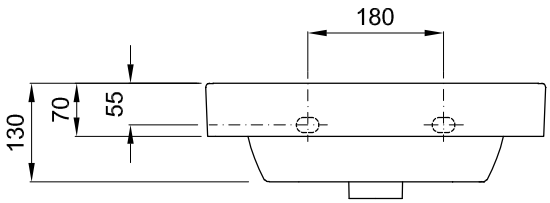

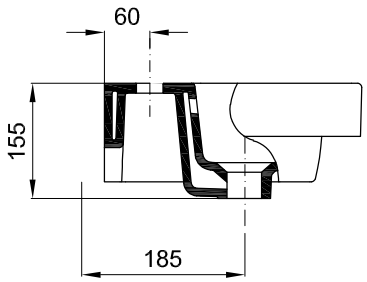

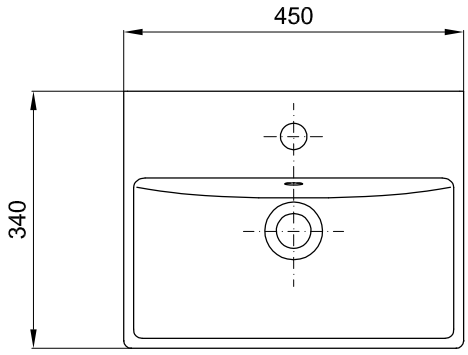



COMPONENTES INCLUÍDOS:

- KIT DE FIXAÇÃO LAVATÓRIO Ref: A822045500

PRODUTOS ASSOCIADOS:

- MEIA-COLUNA Ref: S10217400...00 (OPCIONAL)

Os produtos apresentados seguem especificações técnicas internas da Sanitana SA. As dimensões são meramente indicativas. Para instalação à medida apenas devem ser consideradas as dimensões retiradas da peça a ser aplicada. Reservamos o direito de fazer alterações técnicas que permitam melhorar a funcionalidade dos nossos produtos sem aviso prévio.

Sanitana

PART:

- DESCRIPTION: WASHBASIN WALL HUNG
- SERIES: RUBY
- VERSION: 45x34 - ONE TAP HOLE
- REF: S102157362...00

FEATURES OF THE MODEL:

- MATERIAL: VITREOUS CHINA
- WITH ONE OPEN HOLE FOR TAP MONOBLOC AND TWO SIMULATED HOLES FOR INDEPENDENT TAPS
- WITH OVERFLOW
- EN 31; UNE-EN 31; NF-EN 31; NF D 11 - 101; EN 14688
- 3 YEARS WARRANTY
- WEIGHT: 13.0 KG

SKETCH WITH DIMENSIONS AND CONNECTIONS:

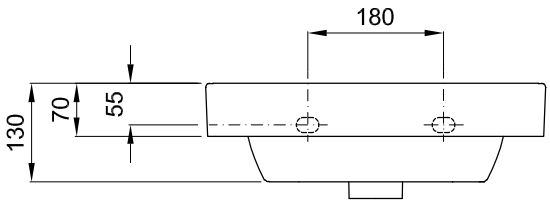

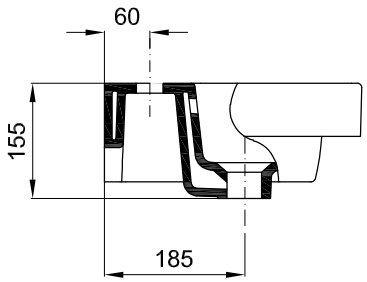

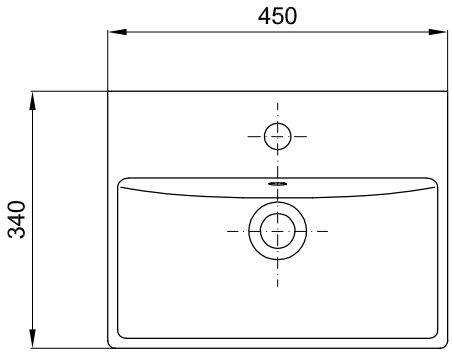



INCLUDED COMPONENTS:

- FIXING KIT WASHBASIN Ref: A822045500

RELATED PRODUCTS:

- SEMI-COLUMN Ref: S10217400...00 (OPTIONAL)

The products presented follow technical specifications Sanitana SA. The dimensions are approximate. For installation as only to be considered the dimensions of the part to be removed applied. We reserve the right to make technical changes to improve the functionality of our products without notice.